Sistema PROCON per Carichi Pesanti

PROCON è perfetto per applicazioni industriali e per applicazioni pesanti grazie alla sua elevata capacità di carico. Progettato come soluzioni sicure e pratiche per applicazioni pesanti. Offre vari tipi di raccordi come soluzioni per le costruzioni e vantaggi di installazione decisivi rispetto alle costruzioni comuni in acciaio saldato.
Principali vantaggi del Sistema
Industriale PROCON

- Tutte le parti sono zincate a caldo.
- Fornisce tutti i raccordi per possibili variazioni nelle costruzioni
- Grazie alla sua geometria del profilo chiuso fornisce max. rigidità torsionale.
- Connessioni molto semplici degli elementi del sistema. - Il serraggio a T con Bullone Speciale offre assemblaggi sicuri e veloci. Facilmente smontabile.
- Risparmia tempo e costi di manodopera
- Compatibile con il Sistema di Profili PROLINK

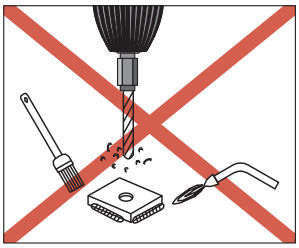

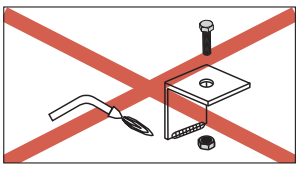

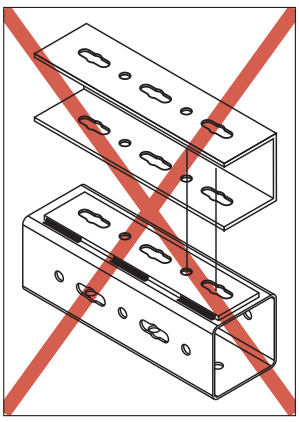

PROFILI INDUSTRIALI

EYP

Progettato come sistema modulare per installazioni pratiche.
I fori di montaggio a 4 lati permettono ovunque l'assemblaggio. Il design del profilo fornisce più rigidità di torsione rispetto ad altri profili.
A causa del suo elevata capacità di carico è perfetto per sistemi industriali ed applicazioni pesanti.

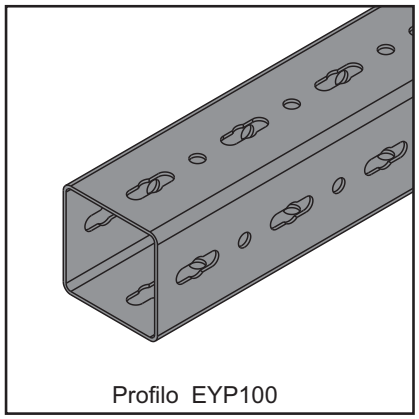

Profilo EYP100

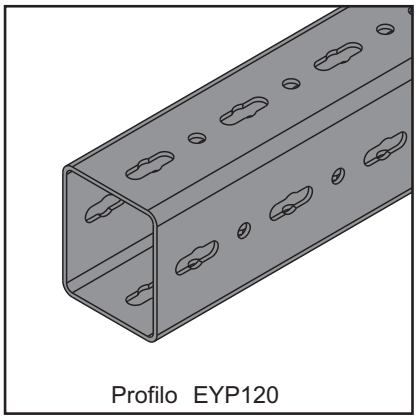

Profilo EYP120

Informazioni Tecniche
Materiale: Acciaio

Classe del Materiale:
EYP100 : S235 JR
EYP120 : S235 JR

Tipi di Finitura:
(DGLV) Zincatura a Caldo

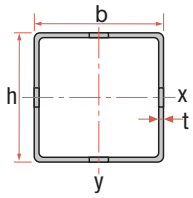

Codice	h x b mm	Lunghezza mm	t mm	Peso kg/mt
EYP100.6	100 x 100	6.000	3	8,16
EYP120.6	120 x 100	6.000	4	11,94

EYP100				
Codice	Area di Sezione A	Modulo di Sezione W	Momento d'Inerzia I	Raggio di Rotazione r
EYP100	11,46 cm^2	35,64 cm^3	178,19 cm^4	3,94 cm

EYP120						
Codice	Area di Sezione A	Modulo di Sezione Wy	Wx	Momento d'Inerzia Iy	Ix	Raggio di Rotazione r_y cm	r_x cm
EYP120	16,40 cm^2	57,16 cm^3	51,88 cm^3	342,97 cm^4	259,41 cm^4	4,57 cm	3,98 cm

	EYP100 (1)			EYP120 (2)		
Lunghezza L	Carico Massimo sull'asse y			Carico Massimo sull'asse y		
mm	F1[kN]	F2[kN]	q0[kN]	F1[kN]	F2[kN]	q0[kN]
1.500	15,35	11,53	30,70	24,60	18,5	49,25
3.000	7,50	4,80	13,00	12,15	9,17	24,35
6.000	1,70	1,08	2,78	3,50	2,15	5,63

(1) Deviazione Massima $_{max}$=L/240 $_{\gamma}$ oppure 1,54 Resistenza allo snervamento di sicurezza f_y=235N/mm ^{2} E-module 210.000 N/mm^2

(2) Deviazione Massima $_{max}$=L/240 $_{\gamma}$ oppure 1,54 Resistenza allo snervamento di sicurezza f_y=235N/mm ^{2} E-module 210.000 N/mm^2

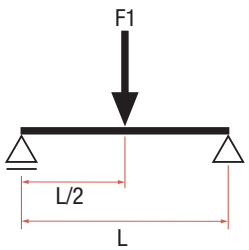

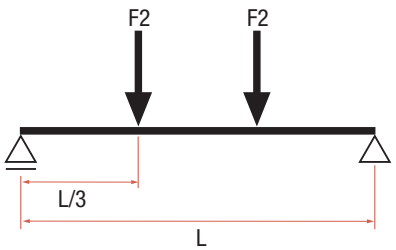

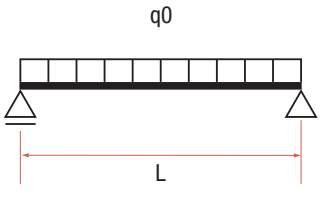

EPKS

Bullone a T

Dimensione di Profili:
EYP100, EYP120

Caratteristiche:
Progettato appositamente anti scivolamento.

Materiale:
Acciaio

Classe del Materiale:
8.8

Tipi di Finitura:
(GL) Elettrozincatura

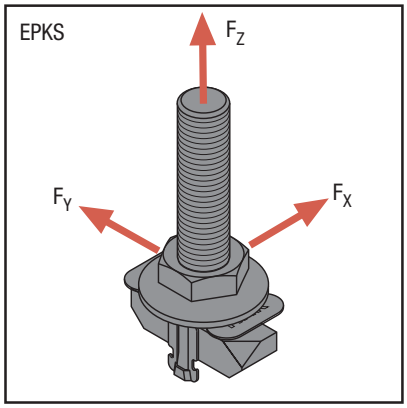

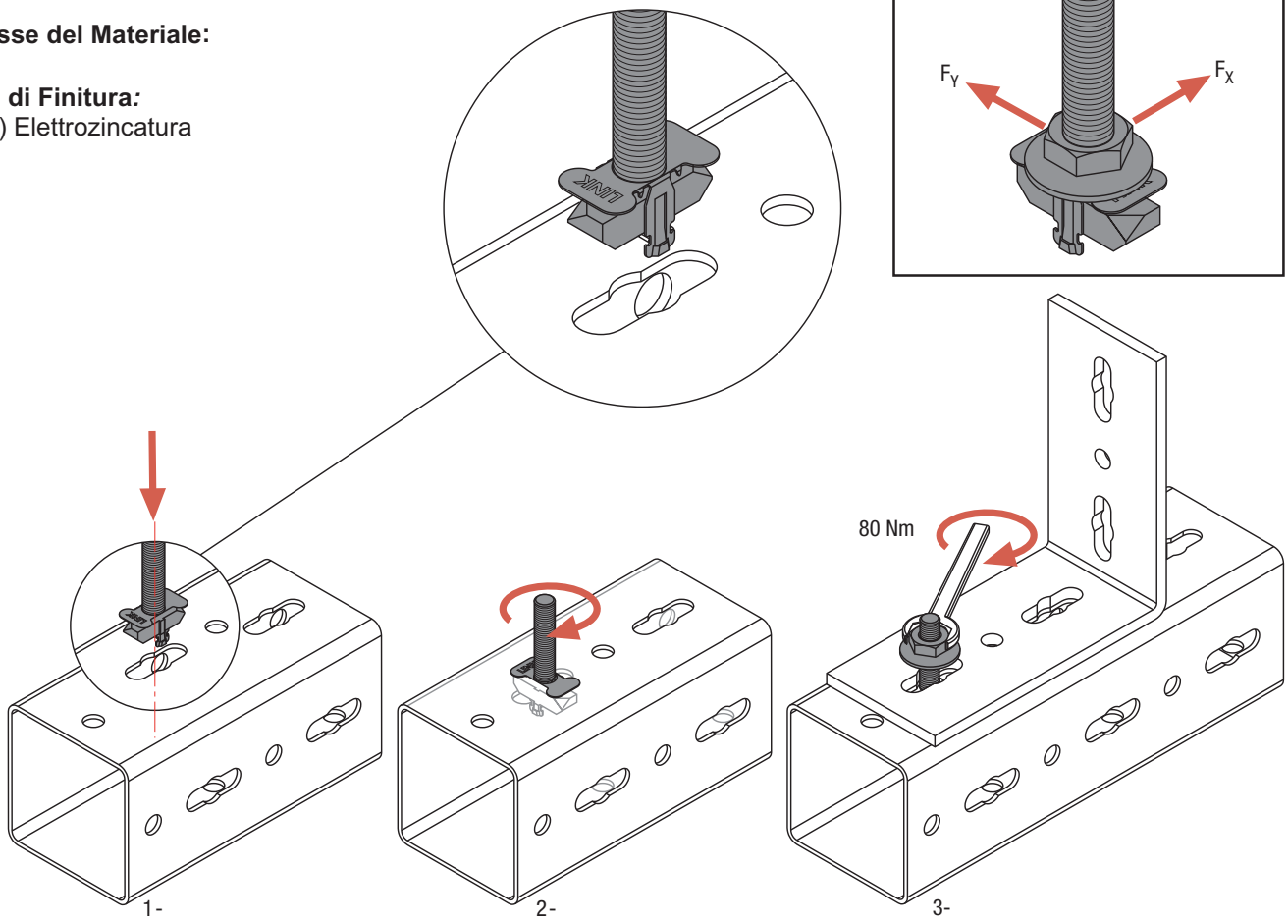

1 Inserire il Bullone a T nel foro di montaggio del profilo come mostrato nella figura.

2 Ruotare il Bullone a T di 90˚.

3 Inserire i raccordi e serrare il Dado Flangiato sul Bullone a T con una coppia di 80 Nm

Dimensioni dei Fori del Profilo

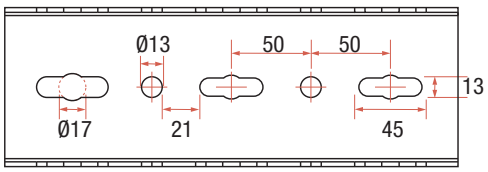

Tutte le dimensioni sono in mm.

Dimensioni

Codice	L mm	K	Carico Massimo F_Z [kN]	F_X [kN]	F_Y [kN]
EPKS.1240	40	M.12	10	10	10
EPKS.1270	70	M.12	10	10	10

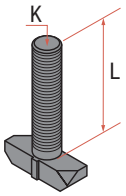

I valori di carichi massimi sono per ogni connessione del Bullone a T

EPSS

Bullone di Connessione

Materiale:

Acciaio

Classe del Materiale:
8.8

Tipi di Finitura:

(DGLV) Zincatura a

Caldo

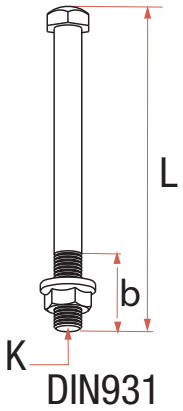

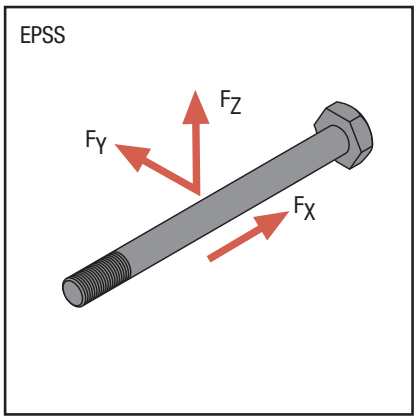

Dimensioni

Codice	L mm	b mm	K	Carico Massimo F_Z [kN]	F_x [kN]	F_y [kN]
EPSS.21214	140	36	M.12	24,0	48,0	24,0
EPSS.21217	170	36	M.12	24,0	48,0	24,0
EPSS.22016	160	52	M.20	67,0	134,0	67,0
EPSS.22024	240	65	M.20	67,0	134.0	67,0

I valori di carichi massimi sono per ogni connessione del Bullone.

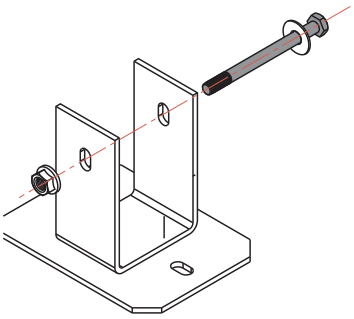

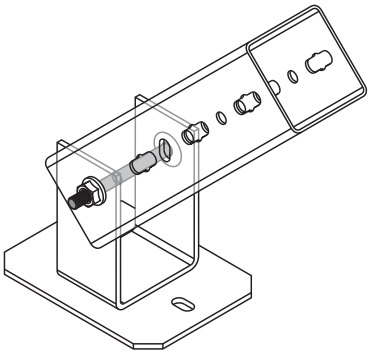

Dimensioni dei Fori del Profilo

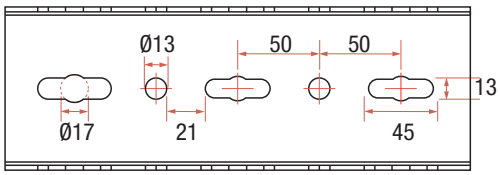

Tutte le dimensioni sono in mm.

EPCS

Bullone con Flangia

Materiale: Acciaio

Classe di Materiale: 8

Tipi di Finitura:

(DGLV) Zincatura a Caldo DIN6923

Dimensioni

Codice	D mm
EPCS.0212	M.12
EPCS.0220	M.20

DIN6923

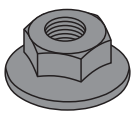

PR

Rondella Piatta

Materiale: Acciaio

Tipi di Finitura :
(DGLV) Zincatura a Caldo

Dimensioni

Codice	per Filetto mm	ød1 mm	ød2 mm	t mm
PR.0212	M.12	13,0	24,0	2,3
PR.0220	M.20	21,0	37,0	2,7

DIN125

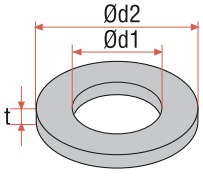

EPKA - EPKH

Angolari

Per il Tipo di Profilo:

EYP100, EYP120

Materiale:

Acciaio

Tipo del Materiale:

S235JR **Tipi di Finitura:**

(DGLV) Zincatura a Caldo

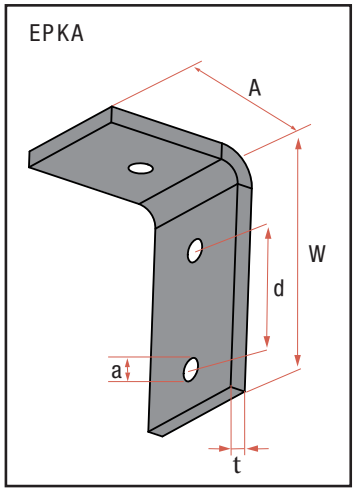

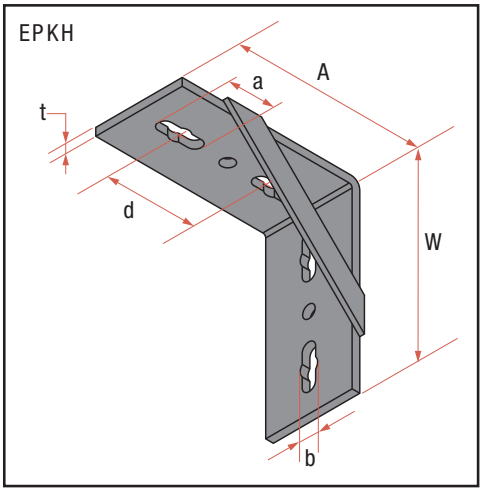

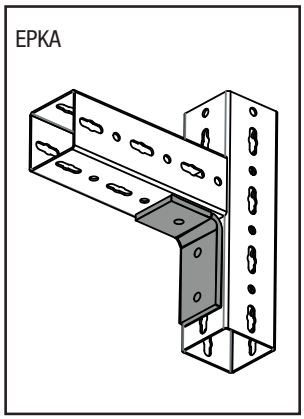

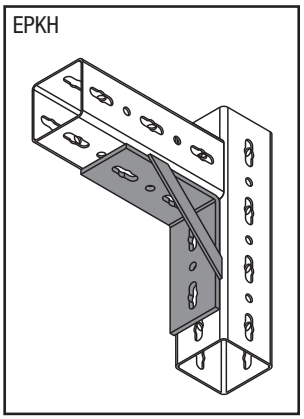

Dimensioni

Codice	A mm	W mm	d mm	a x b mm	t mm	Peso kg
EPKA.1001	100,0	150	75	14	10	1,50
EPKH.1001	192,5	185	85	45 x 17	6	1,60

EPAF - EPPF

Racccordi

Per il Tipo di Profilo:

EYP100, EYP120

Materiale: Acciaio

Tipo del materiale: S235JR

Tipi di Finitura:

(DGLV) Zincatura a Caldo

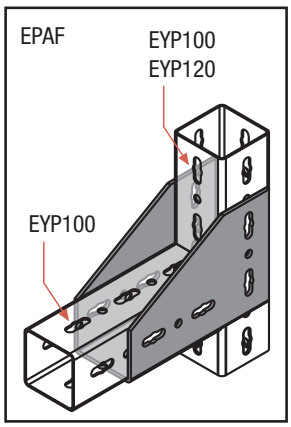

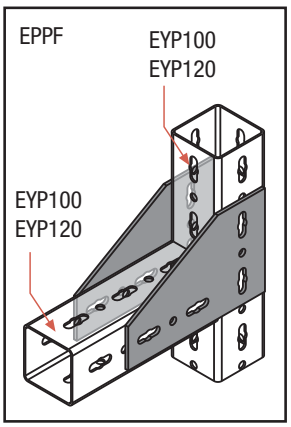

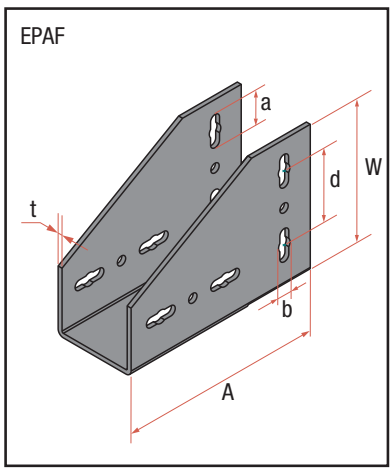

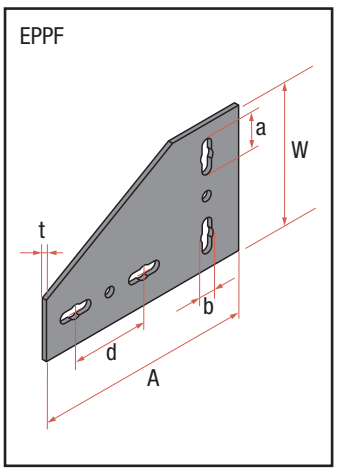

Dimensioni

Codice	A mm	W mm	d mm	a x b mm	t mm	Peso kg
EPAF.1001	275	190,5	100	45 x 17	6	4,71
EPPF.1001	275	185	100	45 x 17	6	1,86

EPDF - EPIF

Raccordi

Per il Tipo di Profilo
EYP100, EYP120

Materiale:
Acciaio

Tipo di Materiale:
S235JR

Tipi di Finitura:

(DGLV) Zincatura a Caldo

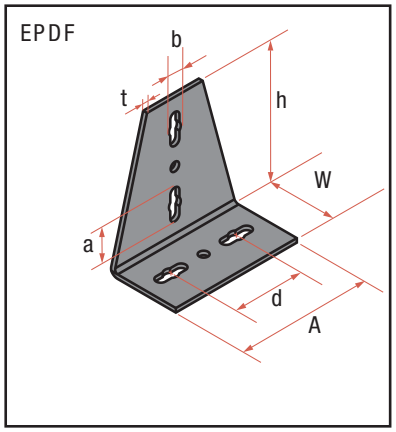

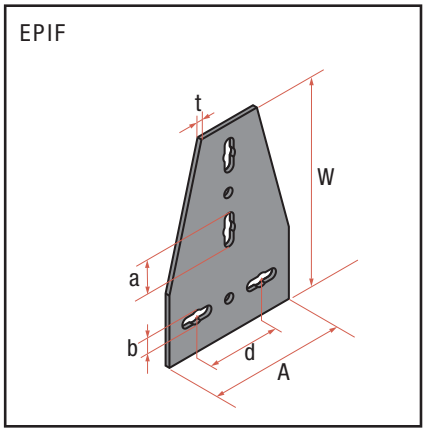

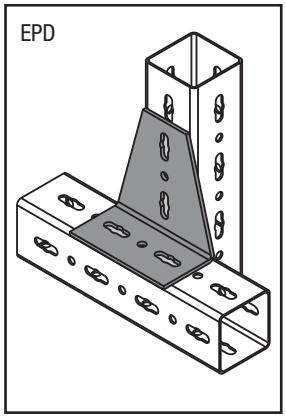

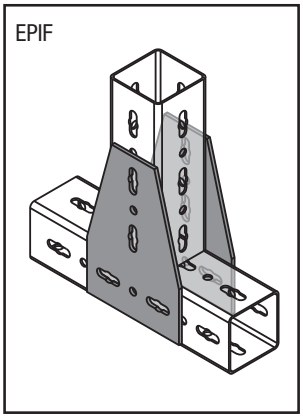

Dimensioni

Codice	A mm	W mm	d mm	h mm	a x b mm	t mm	Peso kg
EPDF.1001	185	100	100	192,5	45 x 17	6	1,90
EPIF.1001	185	282	100	-	45 x 17	6	1,90

EPHF

Raccordi

Per il Tipo di Profilo:

EYP100, EYP120

Materiale:
Acciaio

Tipo di Materiale:
S235JR

Tipi di Finitura:

(DGLV) Zincatura a Caldo

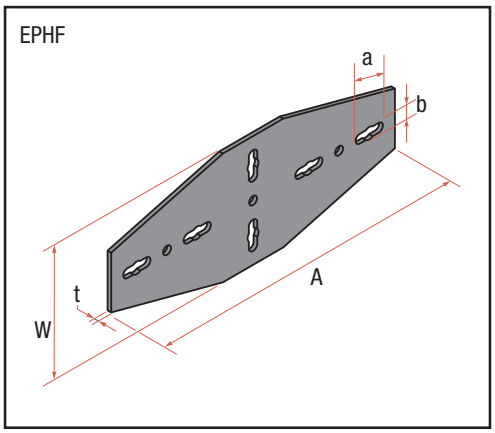

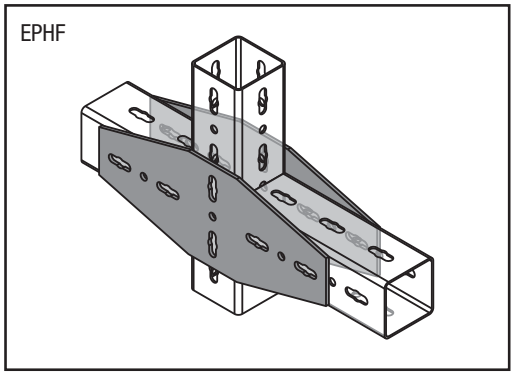

Dimensioni

Codice	A mm	W mm	a x b mm	t mm	Peso kg
EPHF.1001	470	185	45 x 17	6	3,40

Raccordo ad Angolo

Per il Tipo di Profilo:
EYP100

Materiale:
Acciaio

Tipo di Materiale:
S235JR

Tipi di Finitura:
(DGLV) Zincatura a Caldo

EPAC.90

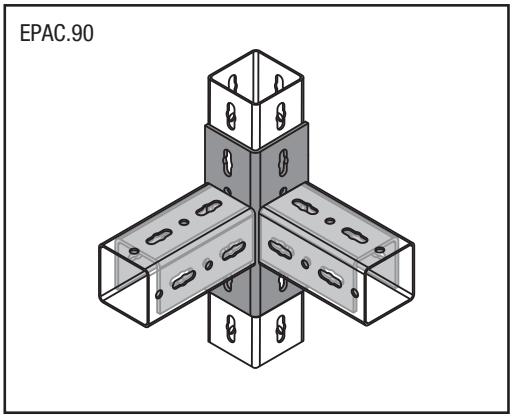

EPAC.180

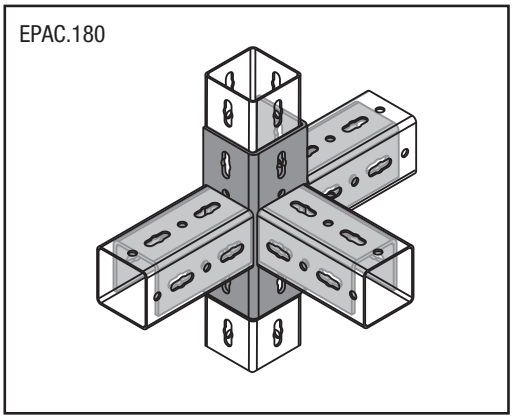

EPAC.90

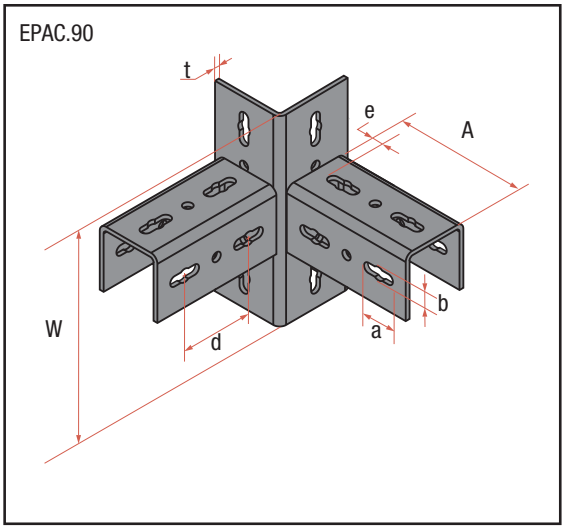

EPAC.180

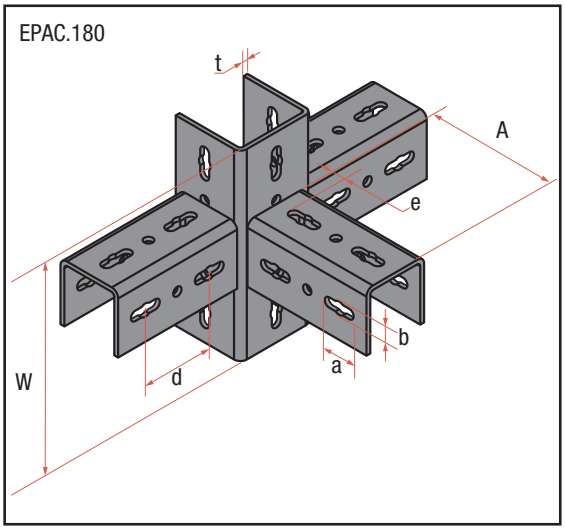

Dimensioni

Codice	A mm	W mm	d mm	e mm	a x b mm	t mm	Peso kg
EPAC.90	185	285	100	20	45 x 17	6	6,44
EPAC.180	185	285	100	20	45 x 17	6	9,74

Raccordo ad Angolo

Per il Tipo di Profilo:
EYP100

Materiale:
Acciaio

Tipo di Materiale:
S235JR

Tipi di Finitura:
(DGLV) Zincatura a Caldo

EPACT.90

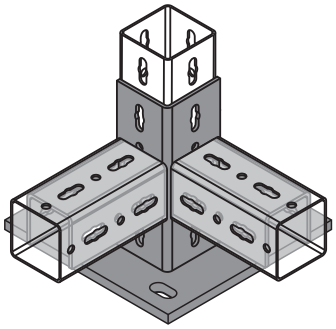

EPACT.180

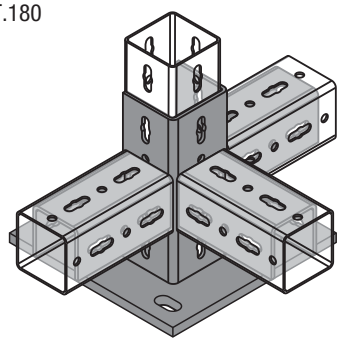

EPACT.90

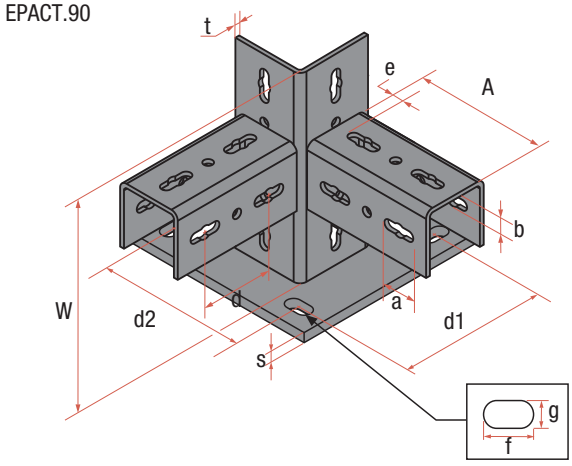

EPACT.180

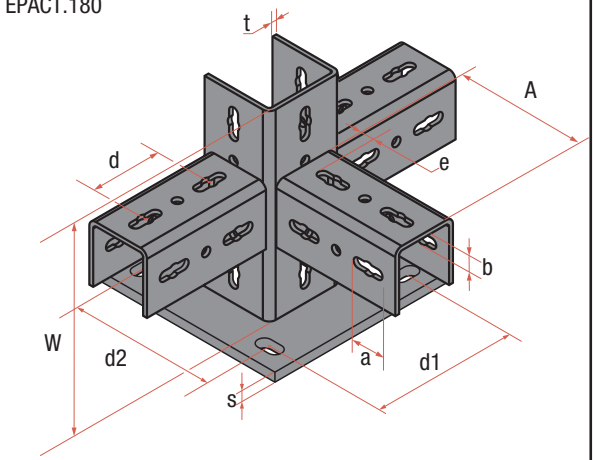

Dimensioni

Codice	A mm	W mm	d mm	e mm	a x b mm	t mm	d1 mm	d2 mm	s mm	f x g mm	Peso kg
EPACT.90	185	285	100	20	45 x 17	6	159	159	10	30 x 18	10,13
EPACT.180	185	285	100	20	45 x 17	6	159	159	10	30 x 18	13,43

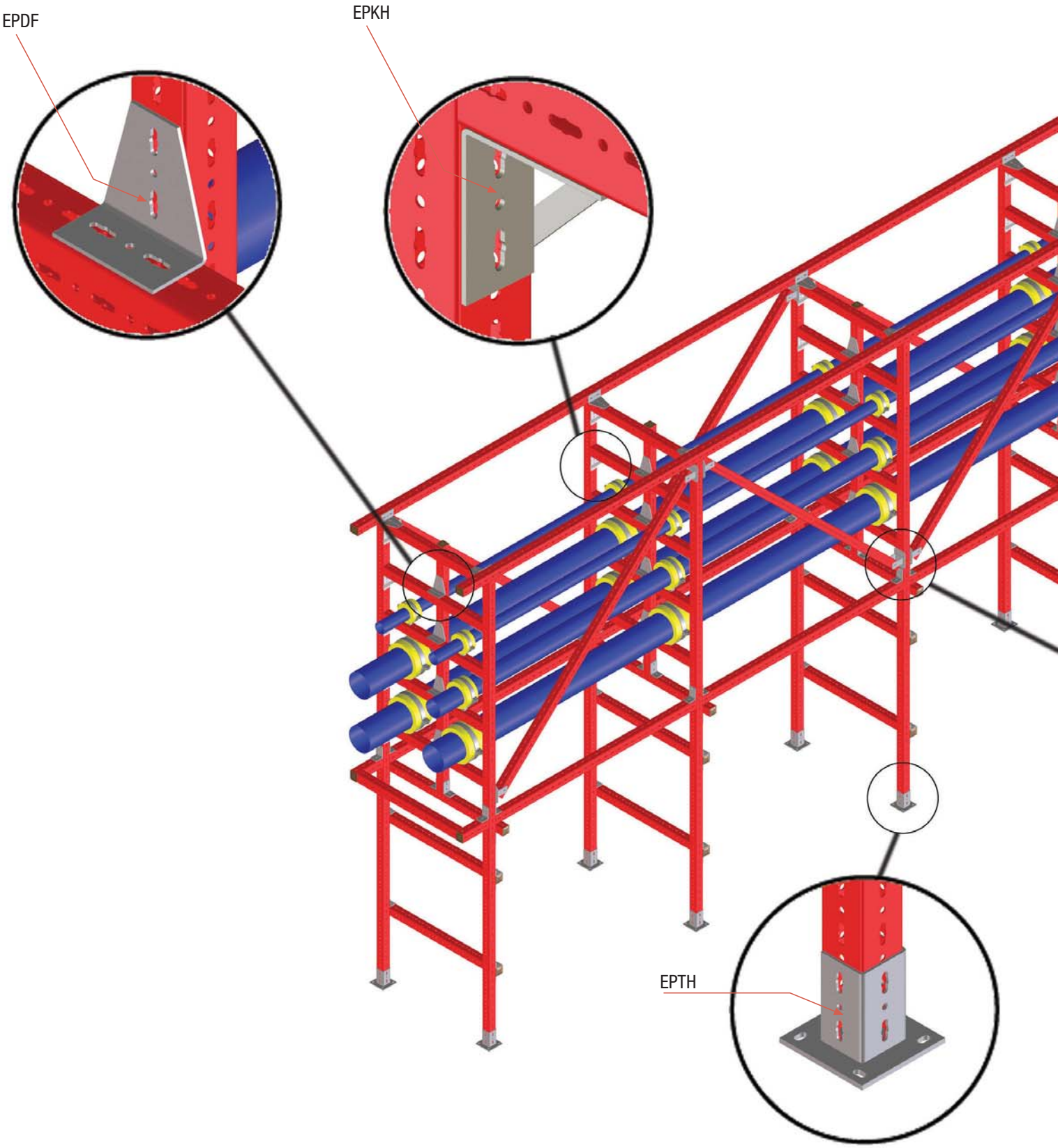
EPDF
EPKH
EPTH

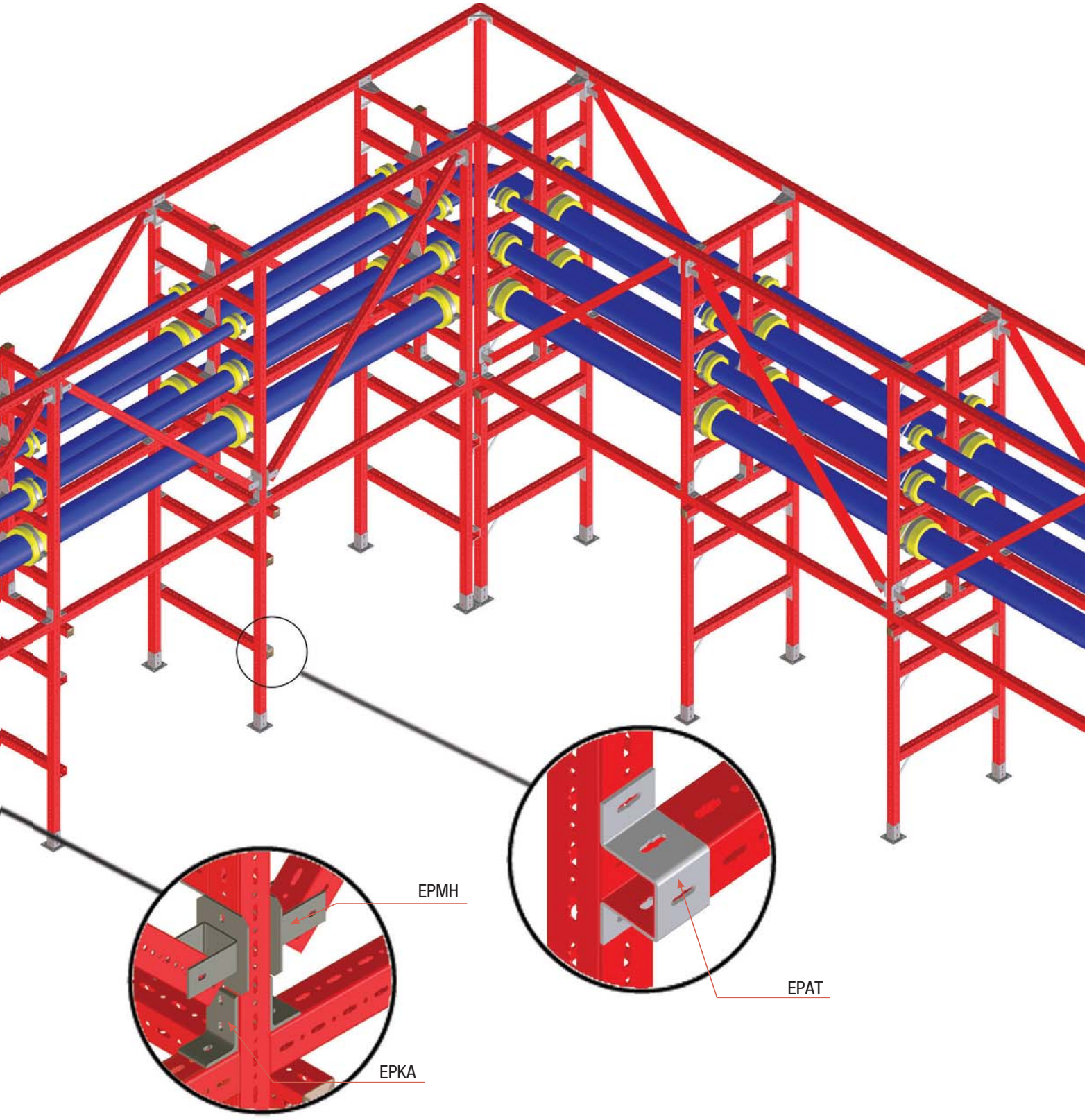
EPMH
EPAT
EPKA

EPGH - EPGV

Adattatore

Per il Tipo di Profilo:

EYP100, PLG4590

Applicazione:
Progettato come adattatore per il profilo PROLINK G 45/90.

Materiale:
Acciaio

Tipo di Materiale:
S235JR

Tipi di Finitura :

(DGLV) Zincatura a Caldo

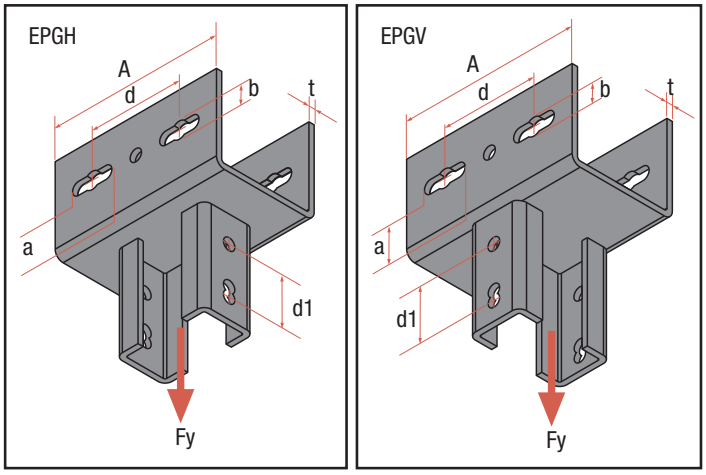

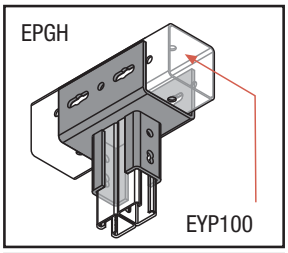

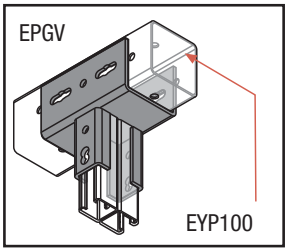

Dimensioni

Codice	A mm	d mm	d1 mm	a x b mm	t mm	Carico Max (*) F_X [kN]	Peso kg
EPGH.1001	185	100	50	45 x 17	6	12	3,27
EPGV.1001	185	100	50	45 x 17	6	12	3,27

(*) Il carico Massimo ammissibile può essere garantito solo con piastre dentate a 2 fori.

EPTH

Piastra di Base

Per il Tipo di Profilo:

EYP100, EYP120

Materiale:
Acciaio

Tipo di Materiale:
S235JR

Tipi di Finitura:

(DGLV) Zincatura a Caldo

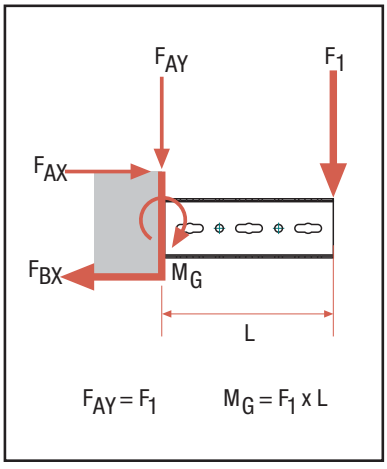

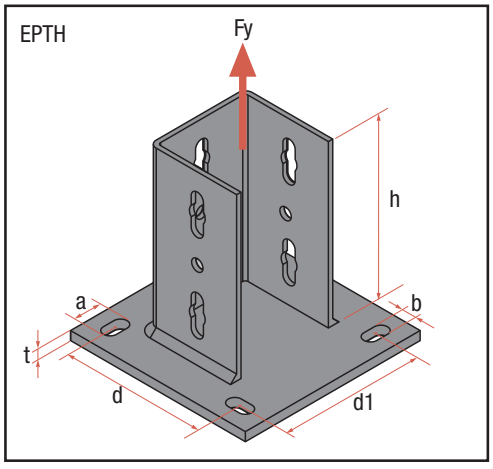

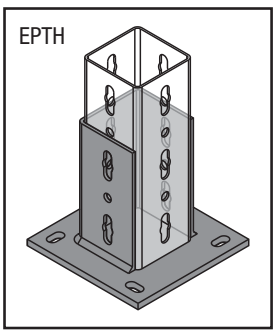

Dimensioni

Codice	d mm	d1 mm	h mm	a x b mm	t mm	Carico Max F_y [kN]	Momento Max M_G [kNm]	Peso kg
EPTH.1001	159	159	185	30 x 18	10	40,0	5,10	5,68
EPTH.1201	159	159	185	30 x 18	10	40,0	5,10	5,97

EPMH - EPMV

Piastra Snodata

Per il Tipo di Profilo:
EYP100, EYP120

Materiale:
Acciaio

Tipo di Materiale:
S235JR

Tipi di Finitura:
(DGLV) Zincatura a Caldo

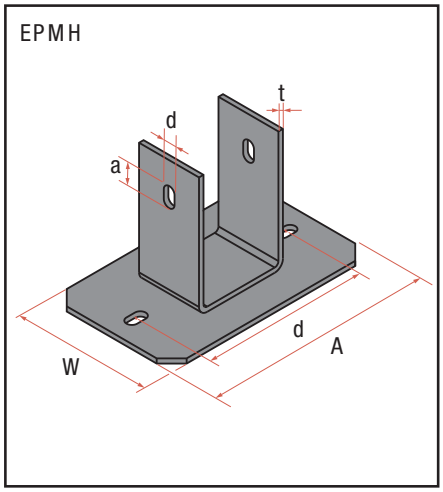

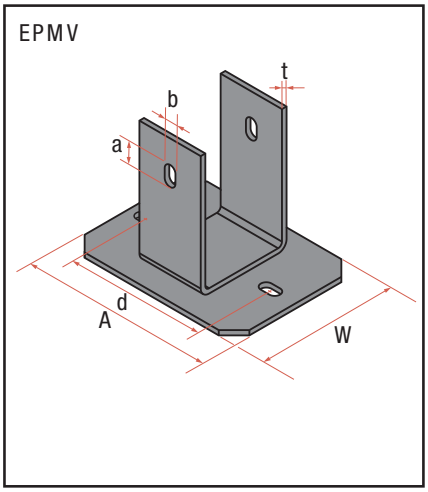

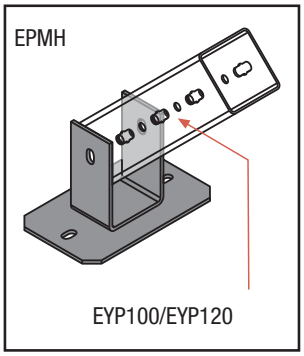

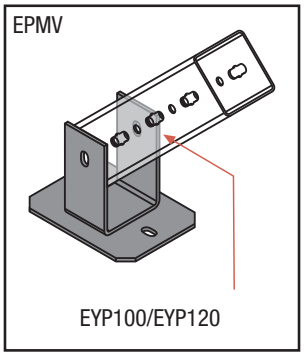

Dimensioni

Codice	A mm	W mm	d mm	a x b mm	t mm	Peso kg
EPMV.1001	215	160	150	25 x 14	6	3,46
EPMH.1001	265	160	200	25 x 14	6	3,90

EPAT

Raccordi a U

Per il Tipo di Profilo:
EYP100, EYP120

Materiale: Acciaio

Tipo di Materiale:
S235JR

Tipi di Finitura:
(DGLV) Zincatura a Caldo

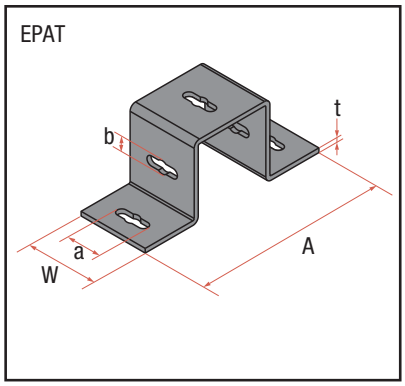

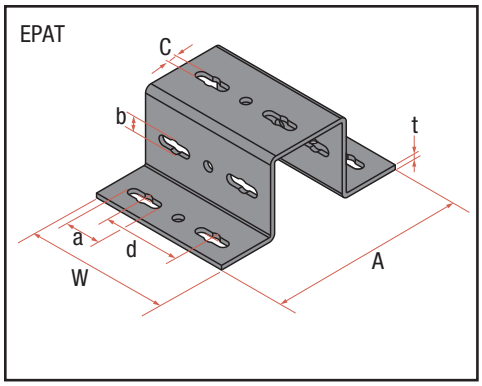

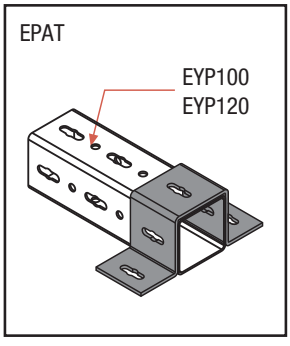

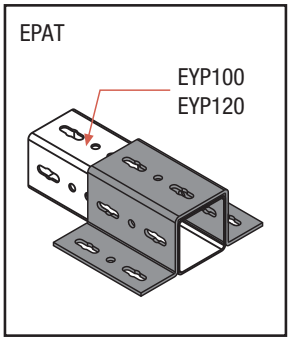

Dimensioni

Codice	A mm	W mm	d mm	a x b x c mm	t mm	Peso kg
EPAT.1001	257	95	-	45x17x13	6	1,87
EPAT.1201	277	95	-	45x17x13	6	1,96
EPAT.2001	257	185	100	45x17x13	6	3,60
EPAT.2201	277	185	100	45x17x13	6	3,77

PLGMK

Connettore a profilo G

Per il Tipo di Profilo:

EYP100, EYP120

Applicazione:

Progettato per collegare i profili PROLINK G.

Materiale: Acciaio

Tipo di Materiale: S235JR

Tipi di Finiture: Zincatura Elettrolitica

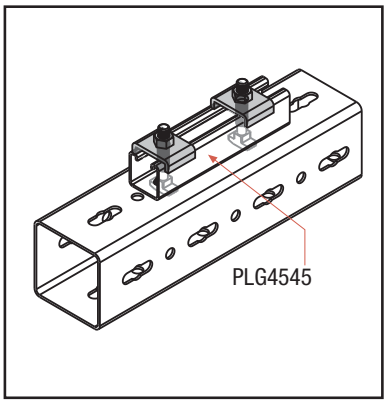

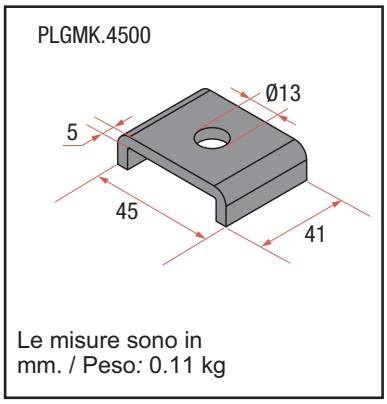

Le misure sono in mm. / Peso: 0.11 kg

EPDD - EPMD

Piastra Filettata

Per il Tipo di Profilo:

EYP100, EYP120

Materiale:
Acciaio

Classe:
S235JR

Tipi di Finitura:
Zincatura elettrolitica

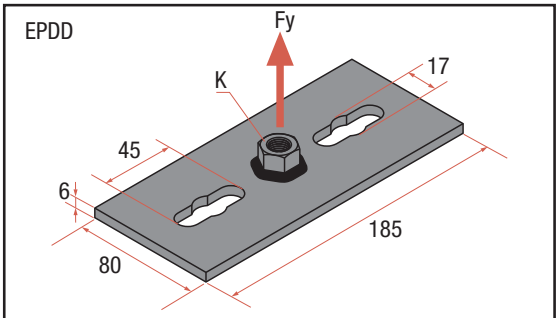

Le misure sono in mm.
Peso: 0,66 kg

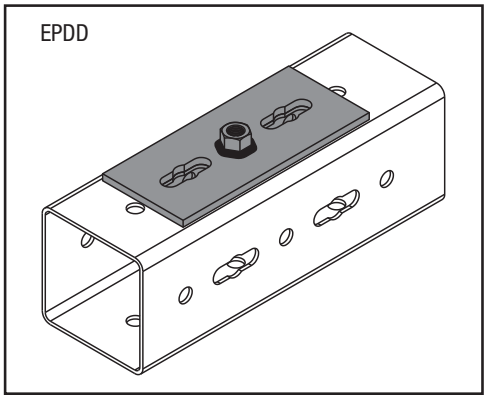

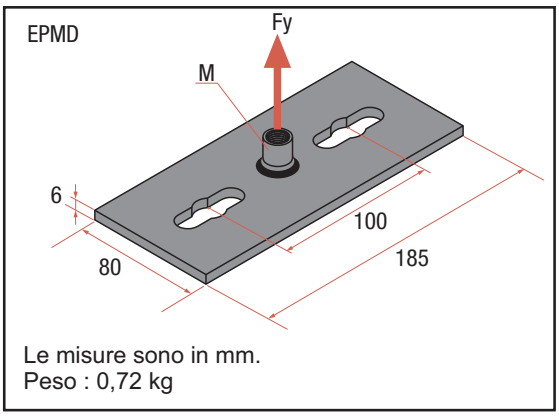

Le misure sono in mm.
Peso : 0,72 kg

Dimensioni

Codice	Dado K	Fy kN	Peso kg
EPDD.1200	M.12	5,5	0,67
EPDD.1600	M.16	5,5	0,70

Dimensioni

Codice	Manicotto M	Fy kN	Peso kg
EPMD.1200	1/2”	5,5	0,69
EPMD.1600	3/4”	5,5	0,72

EPDT - EPMT

Piastra a U con attacco Filettato

Per il Tipo di Profilo *:*
EYP100, EYP120
Materiale*:*
Acciaio
Tipo di Materiale*:*
S235JR
Tipi di Finitura:
Zincatura elettrolitica

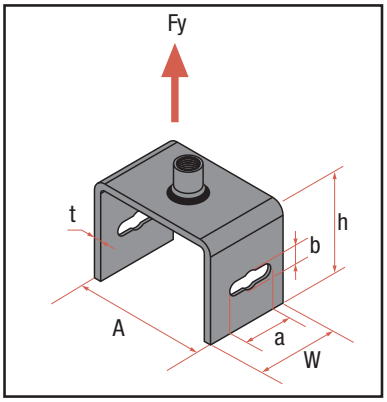

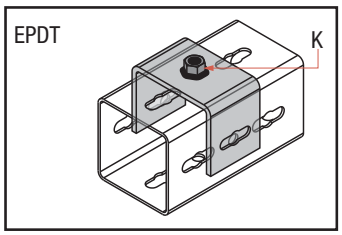

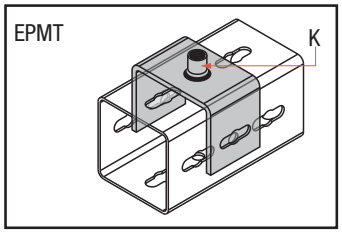

Dimensioni

Codice	Profilo	K	A mm	W mm	h mm	a x b mm	t mm	Carico Massimo F_X [kN]	Peso kg
EPDT.1016	EYP.100	M.16	112	70	83,5	27 x 15	6	5,0	1,05
EPDT.1216	EYP.120	M.16	132	70	83,5	27 x 15	6	5,0	1,12
EPMT.1012	EYP.100	1/2”	112	70	83,5	27 x 15	6	5,0	1,00
EPMT.1212	EYP.120	1/2”	132	70	83,5	27 x 15	6	5,0	1,10
EPMT.1025	EYP.100	1”	112	70	83,5	27 x 15	6	5,0	1,00
EPMT.1225	EYP.120	1”	132	70	83,5	27 x 15	6	5,0	1,20

EPDI - EPMI

Piastra a U con attacco Filettato

Per il Tipo di Profilo*:* EYP100, EYP120

Materiale*:* Acciaio

Tipo di Materiale: S235JR

Tipi di Finitura*:* Elettrozincatura

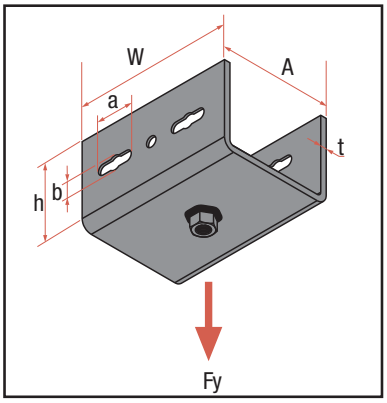

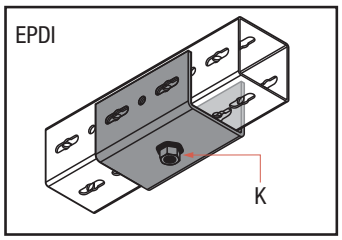

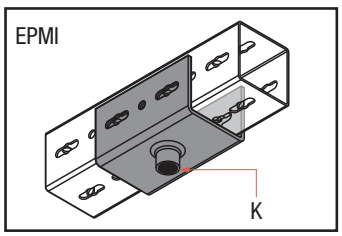

Dimensioni

Codice	Profilo	K	A mm	W mm	h mm	a x b mm	t mm	Carico Massimo F_X [kN]	Peso kg
EPDI.1016	EYP.100	M.16	112	117	83,5	27 x 15	6	8,0	2,44
EPDI.1216	EYP.120	M.16	132	117	83,5	27 x 15	6	8,0	2,60
EPMI.1012	EYP.100	1/2”	112	117	83,5	27 x 15	6	8,0	2,40
EPMI.1212	EYP.120	1/2”	132	117	83,5	27 x 15	6	8,0	2,58
EPMI.1025	EYP.100	1”	112	117	83,5	27 x 15	6	8,0	2,52
EPMI.1225	EYP.120	1”	132	117	83,5	27 x 15	6	8,0	2,70

Mensole a sbalzo

Per il Tipo di Profilo:

EYP100, EYP120

Materiale:

Acciaio

Tipo di Materiale:

S235JR

Tipi di Finitura:

Zincatura a Caldo

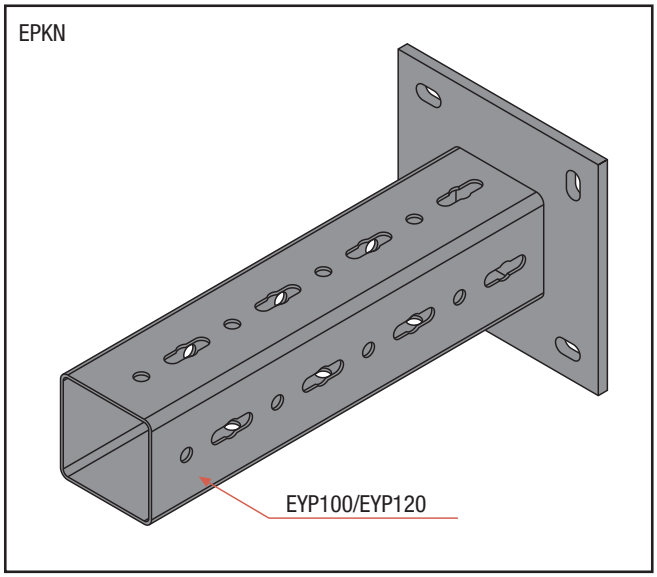

Carico Massimo 1 (LF1)

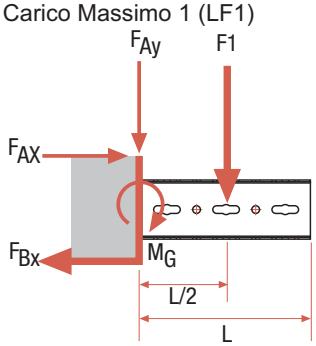

FAy=F1

Carico Massimo 2 (LF2)

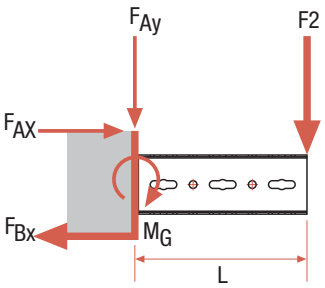

FAy=F2

Carico Massimo 3 (LF3)

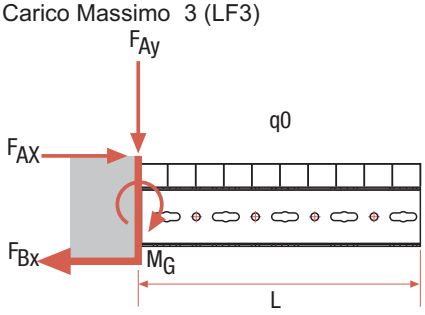

FAy= q0* / L2

Limite di Momento
Supporta la forza di reazione
Supporta la forza di reazione
per M_G,F_{AX},F_{ax}

M_G: 9008,0 Nm
F_{AX}: 53,0 kN
F_{Bx}: 53,0 kN
LF1: 3000,0 mm
LF2: 1500,0 mm
LF3: 2000,0 mm

Nota :
Tutte le capacità di carico eccessive si riferiscono a carichi statici.

Fδ = forza di snervamento del materiale

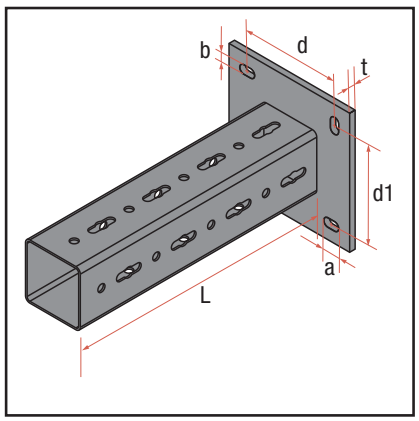

Dimensioni

Codice	L mm	a x b mm	d mm	d1 mm	t mm	F1 kN	F2 kN	q0 kN	Peso kg
EPKN10075	750	30 x 18	159	159	10	15,85	7.92	7.92	9,93
EPKN10100	1.000	30 x 18	159	159	10	11.72	5.86	5.86	12,00
EPKN10150	1.500	30 x 18	159	159	10	7.86	3.92	3.92	16,17
EPKN12075	750	30 x 18	159	159	10	24.14	12.07	12.07	12,69
EPKN12100	1.000	30 x 18	159	159	10	17.32	8.65	8.65	15,69
EPKN12150	1.500	30 x 18	159	159	10	11.92	5.95	5.95	21,69

EPKL - EPKU

Attacchi per U-Bolt
Per il Tipo di Profilo

EYP100, EYP120

Materiale:

Acciaio

Tipo di materiale:

S235JR

Tipi di Finitura:

(DGLV) Zincatura a Caldo

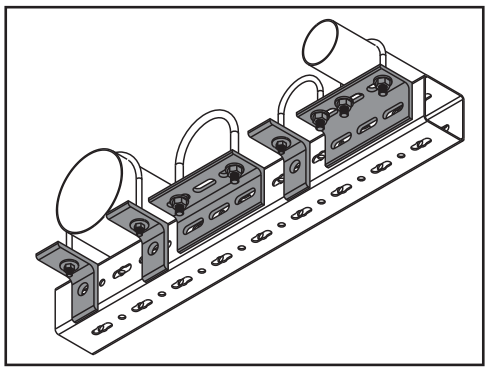

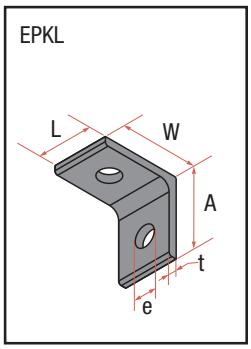

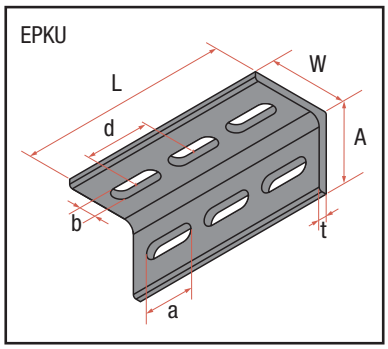

Dimensioni

Codce	A mm	W mm	L mm	d mm	Ø e mm	a x b mm	t mm	Peso kg
EPKL.1001	100	100	55	-	25	-	10	0,75
EPKU.1001	80	80	210	65	-	50 x 17	8	1,74

EPCE

Inserto di Giunzione

Per il Tipo di Profilo:
EYP100, EYP120

Materiale:
Acciaio

Tipo di Materiale:

S235JR

Tipi di Finitura:

(DGLV) Zincatura a Caldo

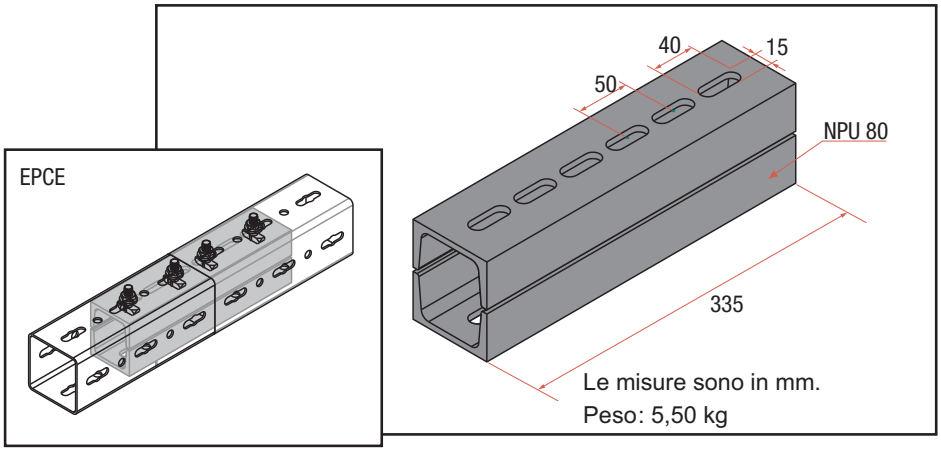

Tappo di Protezione

Per il Tipo di Profilo:
EYP100, EYP120

Materiale:
PE / PE

Colore:
Arancione

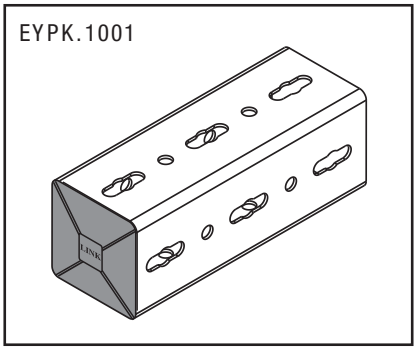

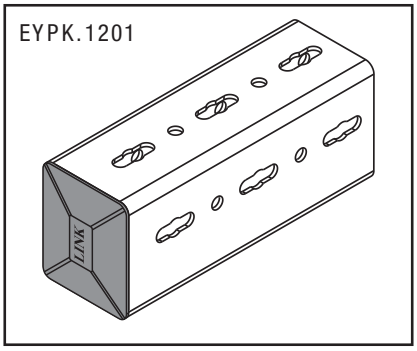

Piastra di Ancoraggio a Trave

ENPI

Per il Tipo di Profilo EYP100, EYP120

Materiale
Acciaio

Tipo di Materiale
S235JR

Tipi di Finitura
(DGLV) Zincatura a Caldo

Servizio
Progettato per la connessione a travi metalliche

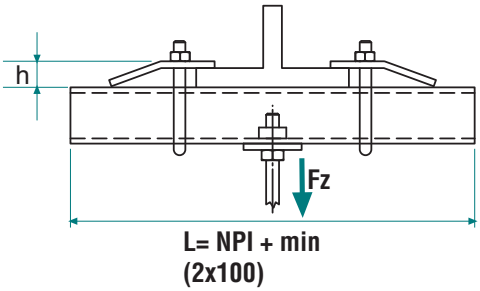

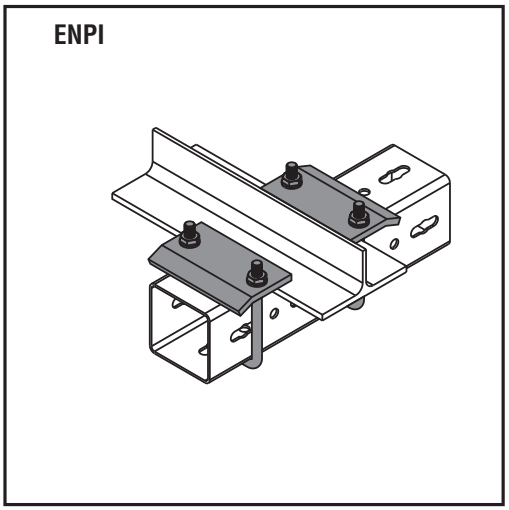

Dimensioni

Codice	K mm	h mm	t mm	A mm	B mm	H mm	Fz kN	Profilato
ENPI.1012	M.12	10-25	10	173	117	190	8,50	EYP.100
ENPI.1016	M.16	10-40	15	181	154	210	15,3	EYP.100
ENPI.1212	M.12	10-25	10	193	117	190	8,50	EYP.120
ENPI.1216	M.16	10-40	15	201	154	210	15,3	EYP.120

Carichi per coppia di piastre

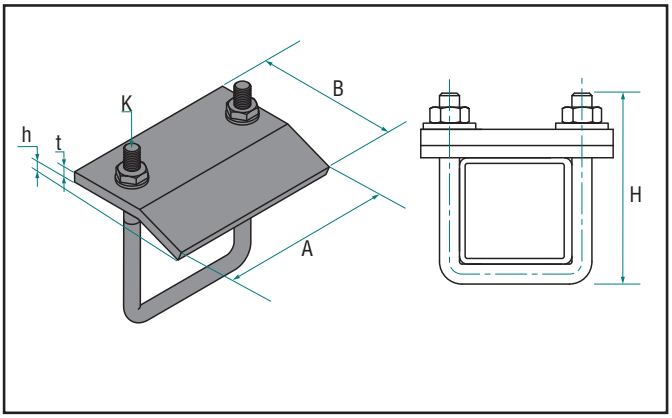

BP

Rampone per Trave

Materiale
Ferro Malleabile

Finitura Standard
Elettrozincatura

Servizio
Ideato per il fissaggio al trave dei profili NPI-NPH.

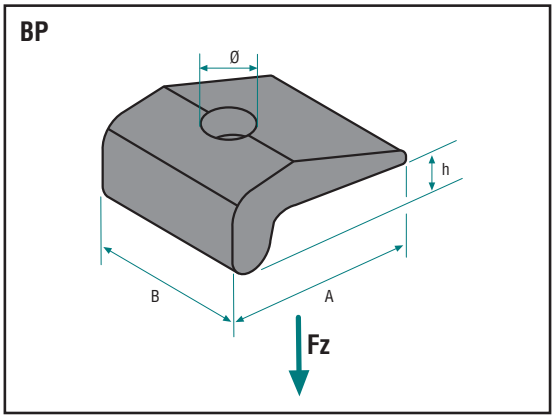

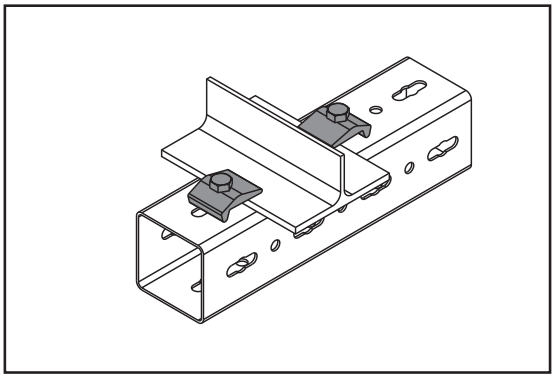

BP

Dimensioni

Codice	A mm	B mm	Ød mm	h mm	Fz kN
BP.6002	44	40	14	≤ 18	4,70
BP.6003	67	55	17	≤ 18	6,20

Carichi per coppia di morsetti.

LINK

we link the world

4a

PROMEGA

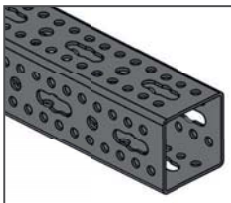

PMP-080.3

Pagina 4/66

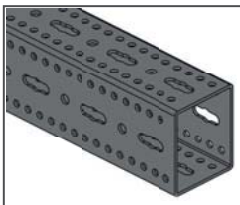

PMP-100.3

Pagina 4/67

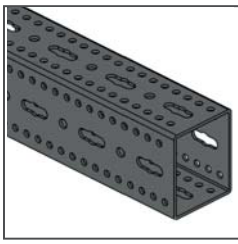

PMP-120.4

Pagina 4/68

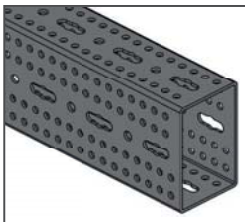

PMP-150.4

Pagina 4/69

EPKC

Pagina 4/71

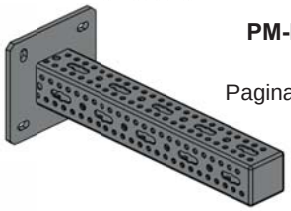

PM-HK

Pagina 4/72

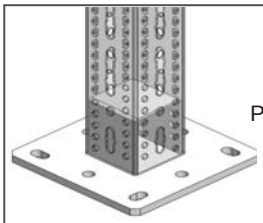

PM-TTA

Pagina 4/74

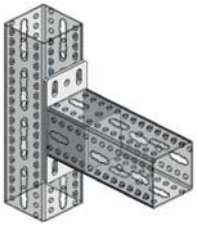

PM-KA

Pagina 4/75

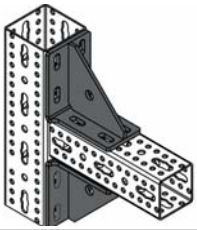

PM-KD

Pagina 4/76

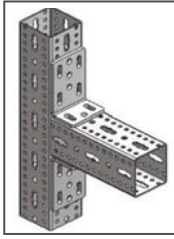

PM-KD

Pagina 4/76

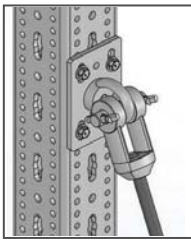

PM-MEG

Pagina 4/78

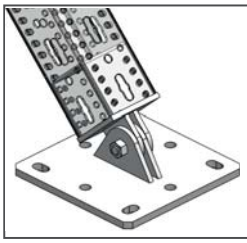

PM-MFS

Pagina 4/78

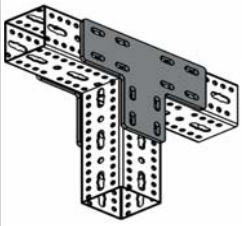

PM-DDE

Pagina 4/79

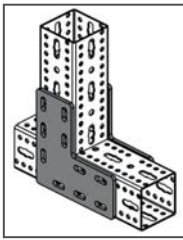

PM-KDE

Pagina 4/79

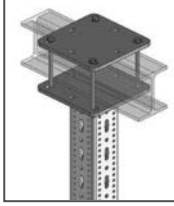

PM-PLT

Pagina 4/80

PM-GB 080/100

Pagina 4/81

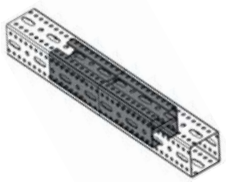

PM-UK

Pagina 4/82

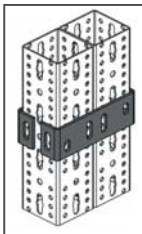

PM-BE

Pagina 4/83

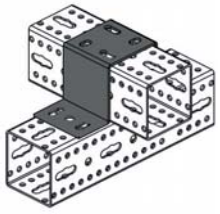

PM-TA

Pagina 4/84

PM-UKP

Pagina 4/85

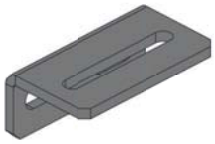

PM-UBB

Pagina 4/85

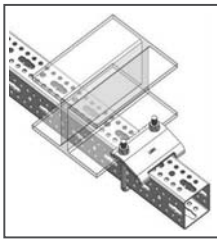

NPI2

Pagina 4/86

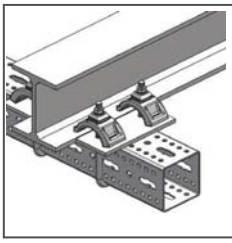

PM-KB

Pagina 4/86

MZL

Pagina 4/86

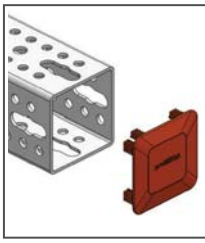

PM-PC

Pagina 4/87

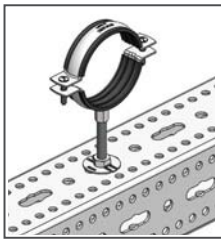

PLGMK

Pagina 4/88

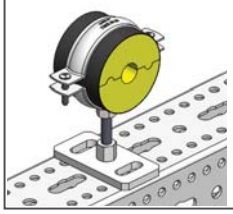

PM-SKP

Pagina 4/89

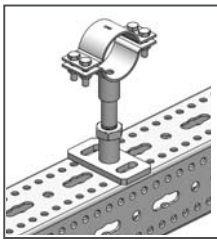

PM-AKP

Pagina 4/90

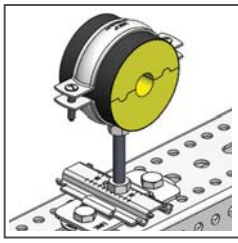

LKYM

Pagina 4/91

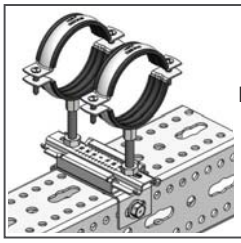

PM-KY

Pagina 4/92

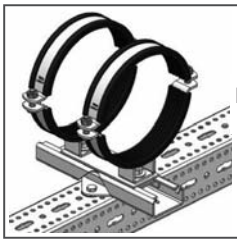

KYM4

Pagina 4/93

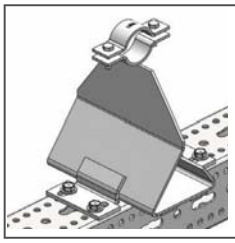

EKY1

Pagina 4/94

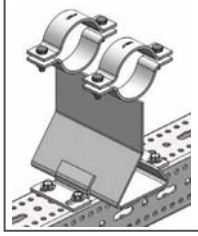

EKY2

Pagina 4/95

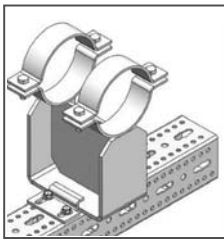

EKYA

Pagina 4/96

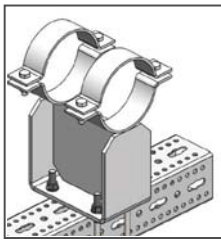

EFPA

Pagina 4/97

Sistema Modulare con Profili per Carichi Gravosi PMP-080.3PM-KA

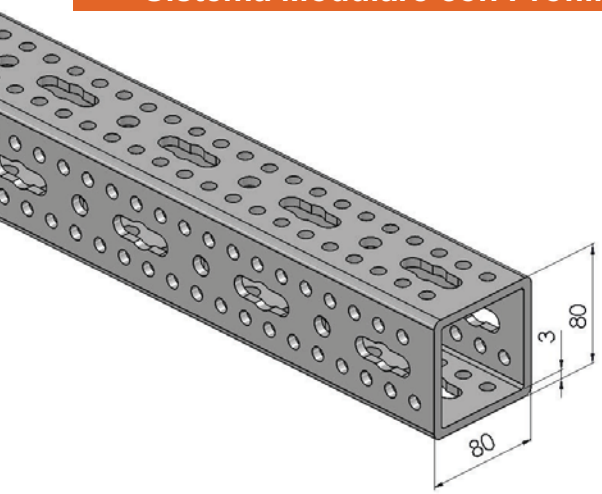

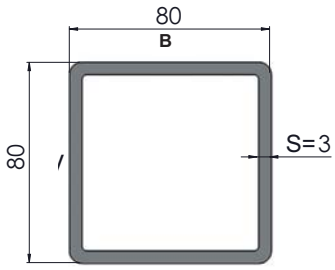

Servizio

Promega è un sistema di profili modulari, fornisce una facileinstallazione con bullone autofilettante e un'elevata capacità di carico grazie al suo design speciale.

Materiali e tipo:

Acciaio S235 JR

Finitura:

EN 1461 Zincatura a caldo

Dati Tecnici

Codice	HxB (mm)	S (mm)	Lunghezza (mm)
PMP-080.3	80x80	3	6000

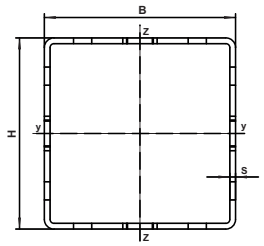

Carico distribuito

Lmax (mm)	qz, perm kN/m	Fz, (qz,perm *L) kN
1000	18	18
1500	8	12
2000	3,82	7,64
2500	1,94	4,85
3000	1,1	3,3
3500	0,68	2,38

qz [kN / m] Carico costante su L

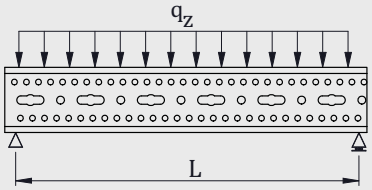

Carico puntuale

Lmax (mm)	Fz, perm kN
1000	9
1500	6
2000	4,44
2500	3,14
3000	2,15
3500	1,54

Carico costante su Fz [kN] L / 2

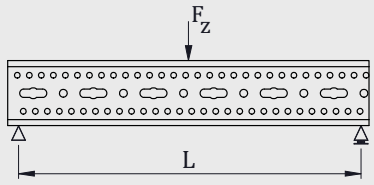

2 punti di carico

Lmax (mm)	Fz, perm kN
1000	6,83
1500	4,5
2000	2,82
2500	1,8
3000	1,21
3500	0,87

Carico fisso su Fz [kN] L / 2 and 2 * L / 3

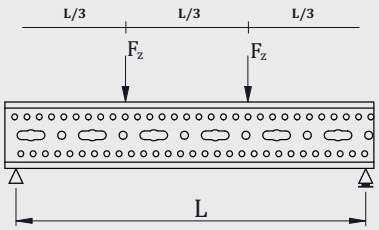

3 punti di carico

Lmax (mm)	Fz, perm kN
1000	4,5
1500	3
2000	2
2500	1,2
3000	0,87
3500	0,6

Carico fisso su Fz [kN] L / 4, L / 2 and 3 * L / 4

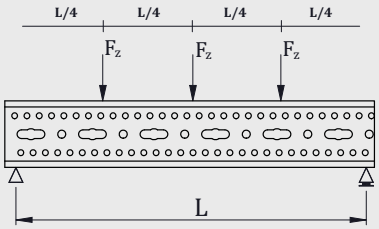

- La base del calcolo della capacità di carico è conforme all'Eurocodice 3 (EN 1993)
- Considerato il peso proprio
- Fattore di sicurezza considerato 1,35.
- Il valore limite di deflessione è L/200.

Proprietà della sezione

Dimensione (mm)			Peso Unitario (kg)	Area Sez. Trasv. (mm²)	Moduli di sez. torsionale (cm³)	Momento di inerzia tors. (cm⁴)	Monemto di Inerzia (cm⁴)		Modulo di Sezione (cm³)	
H	B	S		A	Wp	Ip	Iy	Iz	Wy	Wz
80,00	80,00	3,00	5,74	510,00	35,51	108,82	54,41	54,41	13,60	13,60

- Le proprietà del secondo sono state determinate in base alla sezione perforata.

Sistema Modulare con Profili per Carichi Gravosi PMP-100.3

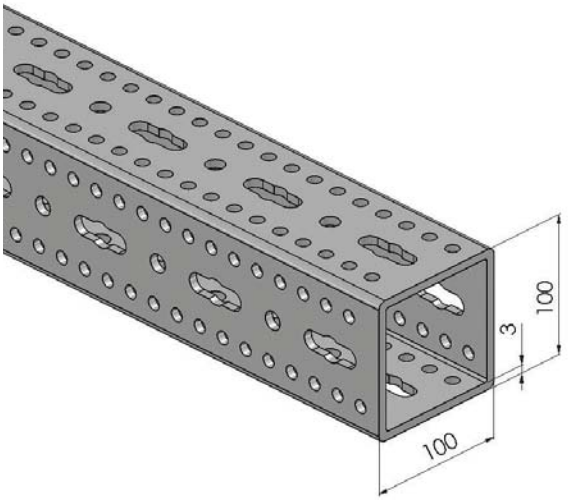

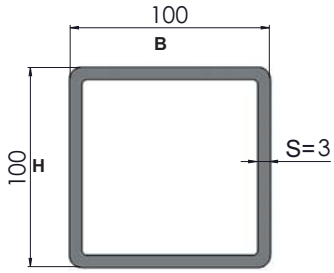

Servizio

Promega è un sistema di profili modulari, fornisce una facile installazione con bullone autofilettante e un'elevata capacità di carico grazie al suo design speciale.

Materiali e tipo:
Acciaio S235 JR
Finitura: EN 1461 Zincatura a caldo

Carico distribuito

Lmax (mm)	qz, perm kN/m	Fz, (qz,perm *L) kN
1000	32	32
2000	8	16
3000	2,51	7,53
4000	1,03	4,12
5000	0,5	2,5
6000	0,26	1,56

qz [kN / m] Carico costante su L

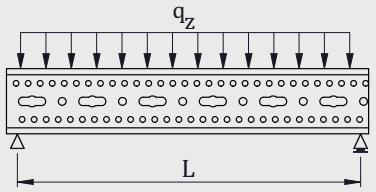

Carico puntuale

Lmax (mm)	Fz, perm kN
1000	16
2000	7,9
3000	4,7
4000	2,5
5000	1,5
6000	0,99

Carico costante su Fz [kN] L / 2

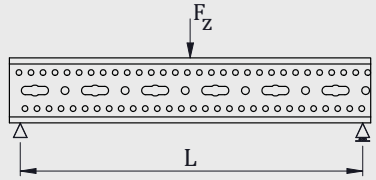

2 punti di carico

Lmax (mm)	Fz, perm kN
1000	12
2000	5,9
3000	2,71
4000	1,52
5000	0,91
6000	0,58

Carico fisso su Fz [kN] L / 2 and 2 * L / 3

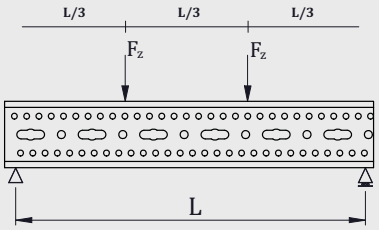

3 punti di carico

Lmax (mm)	Fz, perm kN
1000	8
2000	3,9
3000	1,96
4000	1,1
5000	0,65
6000	0,4

Carico fisso su Fz [kN] L / 4, L / 2 and 3 * L / 4

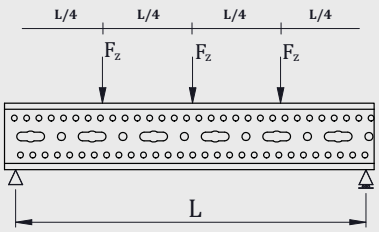

- La base del calcolo della capacità di carico è conforme all'Eurocodice 3 (EN 1993)
- Considerato il peso proprio.
- Fattore di sicurezza considerato 1,35.
- I valore limite di deflessione è L/200.

Dati Tecnici

Codice	HxB (mm)	S (mm)	Lunghezza (mm)
PMP-100.3	100x100	3	6000

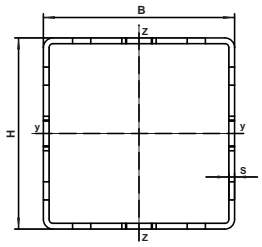

Proprietà della sezione

Dimensione (mm)			Peso Unitario (kg)	Area Sez. Trasv. (mm²)	Moduli di sez. torsionale (cm³)	Momento di inerzia tors. (cm⁴)	Monemto di Inerzia (cm⁴)		Modulo di Sezione (cm³)	
H	B	S		A	Wp	Ip	Iy	Iz	Wy	Wz
100,00	100,00	3,00	7,3	750,00	56,39	242,23	121,12	121,12	24,22	24,22

- Le proprietà del secondo sono state determinate in base alla sezione perforata.

Sistema Modulare con Profili per Carichi Gravosi PMP-120.4

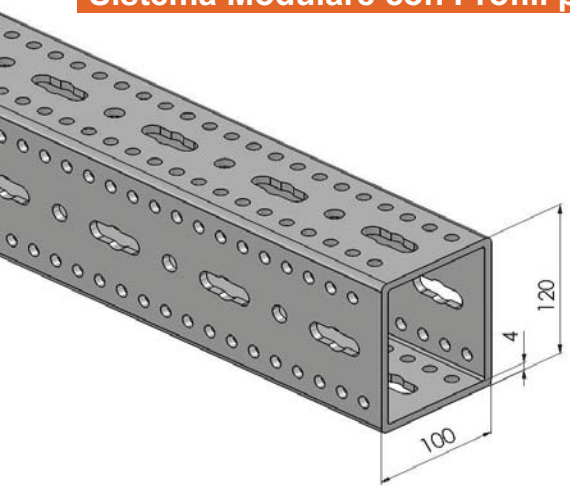

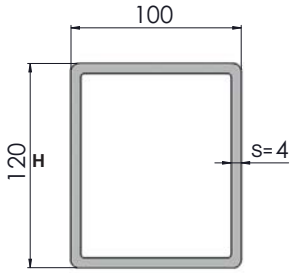

Servizio

Promega è un sistema di profili modulari, fornisce una facile installazione con bullone autofilettante e un'elevata capacità di carico grazie al suo design speciale.

Materiali e tipo:

Acciaio S235 JR

Finitura:

EN 1461 Zincatura a caldo

Dati Tecnici

Codice	HxB (mm)	S (mm)	Lunghezza (mm)
PMP-120.4	120x100	4	6000

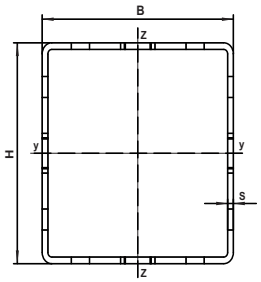

Carico distribuito

Lmax (mm)	qz, perm kN/m	Fz, (qz,perm *L) kN
1000	53	53
2000	13,3	26,6
3000	4,7	14,1
4000	2	8
5000	0,95	4,75
6000	0,54	3,24

qz [kN / m] Carico costante su L

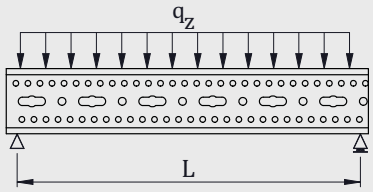

Carico puntuale

Lmax (mm)	Fz, perm kN
1000	26
2000	13,3
3000	8,08
4000	5,2
5000	3,2
6000	2,1

Carico costante su Fz [kN] L / 2

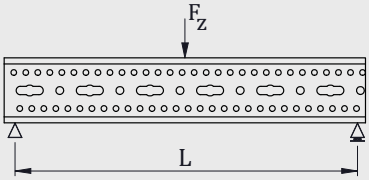

2 punti di carico

Lmax (mm)	Fz, perm kN
1000	20
2000	9,9
3000	5,5
4000	3
5000	1,8
6000	1,2

Carico fisso su Fz [kN] L / 2 and 2 * L / 3

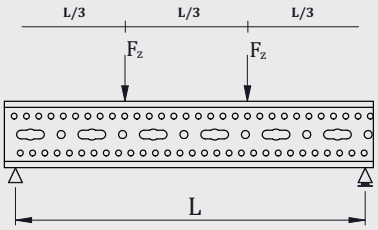

3 punti di carico

Lmax (mm)	Fz, perm kN
1000	13,4
2000	6,6
3000	3,9
4000	2,2
5000	1,3
6000	0,86

Carico fisso su Fz [kN] L / 4, L / 2 and 3 * L / 4

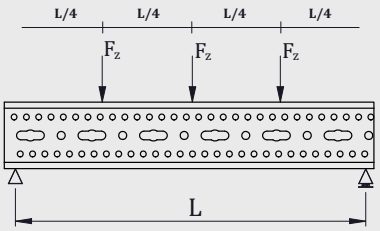

- La base del calcolo della capacità di carico è conforme all'Eurocodice 3 (EN 1993)
- Considerato il peso proprio
- Fattore di sicurezza considerato 1,35.
- Il valore limite di deflessione è L/200.

Proprietà della sezione

Dimensione (mm)			Peso Unitario (kg)	Area Sez. Trasv. (mm²)	Moduli di sez. torsionale (cm³)	Momento di inerzia tors. (cm⁴)	Monemto di Inerzia (cm⁴)		Modulo di Sezione (cm³)	
H	B	S		A	Wp	Ip	Iy	Iz	Wy	Wz
120,00	100,00	4,00	11	1147,00	89,02	435,10	241,92	193,18	40,32	38,64

- Le proprietà del secondo sono state determinate in base alla sezione perforata.

Sistema Modulare con Profili per Carichi Gravosi PMP-150.4

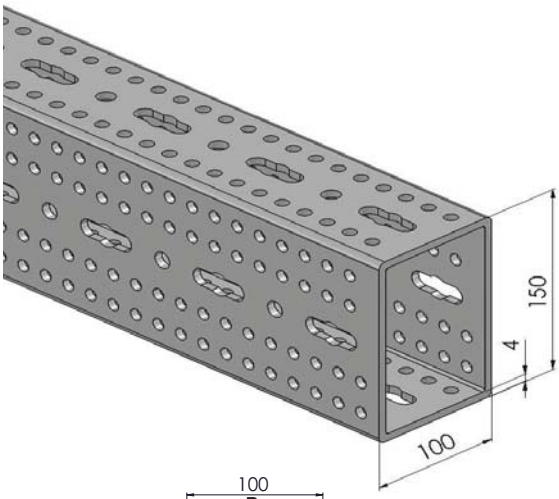

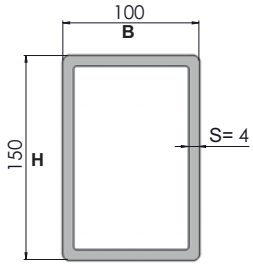

Servizio

Promega è un sistema di profili modulari, fornisce una facile installazione con bullone autofilettante e un'elevata capacità di carico grazie al suo design speciale.

Materiali e tipo:

Acciaio S235 JR

Finitura:

EN 1461 Zincatura a caldo

Dati Tecnici

Codice	HxB (mm)	S (mm)	Lunghezza (mm)
PMP-150.4	150x100	4	6000

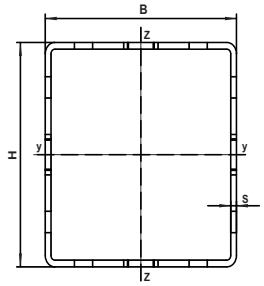

Carico distribuito

Lmax (mm)	qz, perm kN/m	Fz, (qz,perm *L) kN
1000	71	71
2000	17,8	35,6
3000	7,9	23,7
4000	3,5	14
5000	1,75	8,75
6000	0,97	5,82

qz [kN / m] Carico costante su L

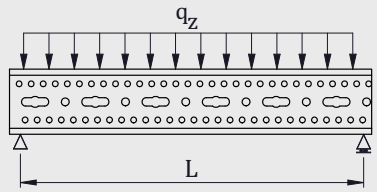

Carico puntuale

Lmax (mm)	Fz, perm kN
1000	35,3
2000	17,8
3000	11,6
4000	8,7
5000	5,4
6000	3,6

Carico costante su Fz [kN] L / 2

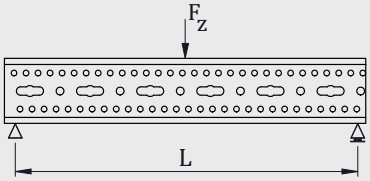

2 carichi puntuali

Lmax (mm)	Fz, perm kN
1000	26
2000	13,3
3000	8,8
4000	5,2
5000	3,1
6000	2,1

Fixed load on Fz [kN] L / 2 and 2 * L / 3

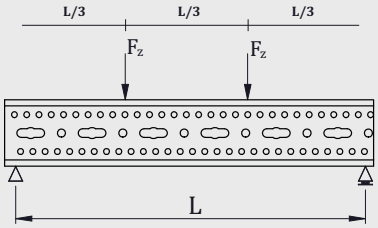

3 carichi puntuali

Lmax (mm)	Fz, perm kN
1000	17,9
2000	8,9
3000	5,9
4000	3,6
5000	2,3
6000	1,5

Fixed load on Fz [kN] L / 4, L / 2 and 3 * L / 4

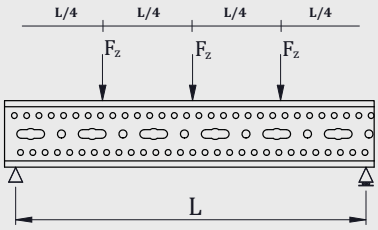

- La base del calcolo della capacità di carico è conforme all'Eurocodice 3 (EN 1993)
- Considerato il peso proprio
- Fattore di sicurezza considerato 1,35.
- Il valore limite di deflessione è L/200.

Proprietà della sezione

Dimensione (mm)			Peso Unitario (kg)	Area Sez. Trasv. (mm²)	Moduli di sez. torsionale (cm³)	Momento di inerzia tors. (cm⁴)	Monemto di Inerzia (cm⁴)		Modulo di Sezione (cm³)	
H	B	S		A	Wp	Ip	Iy	Iz	Wy	Wz
150,00	100,00	4,0	12	1235,00	112,06	618,26	404,80	213,46	53,97	42,69

- Le proprietà del secondo sono state determinate in base alla sezione perforata.

Dettaglio connessione profilo

A

Le connessioni di componenti quali raccordi ed elementi scorrevoli possono essere fornite da un bullone autofilettante (EPKC) che è in grado di filettare la superficie interna dei fori circolari (Ø9,5) situati sulla superficie del profilo.

B

I fori delle fessure nel centro del profilo (18 * 45) consentono il collegamento con la barra filettata.

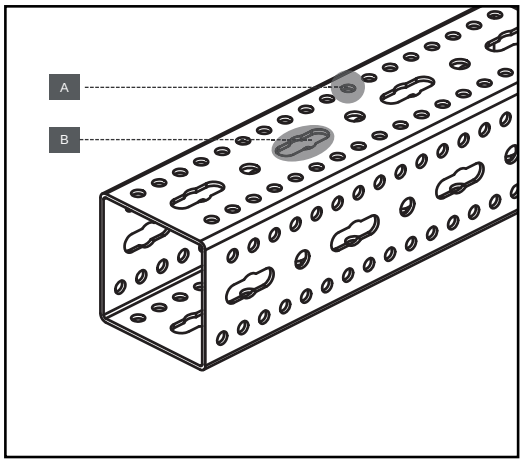

Installazione (piastre di base, ecc.)

Il disegno del foro della fessura progettato specificamente per il raccordo di collegamento consente una connessione continua a 4 bulloni attraverso l'intera superficie verticale (lunghezza) del profilo.

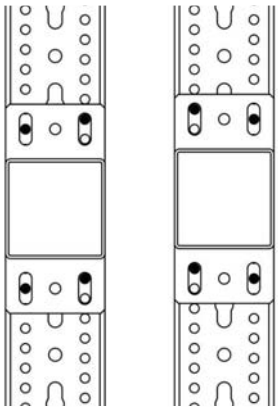

Modello di perforazione del profilo

PMP-080.3

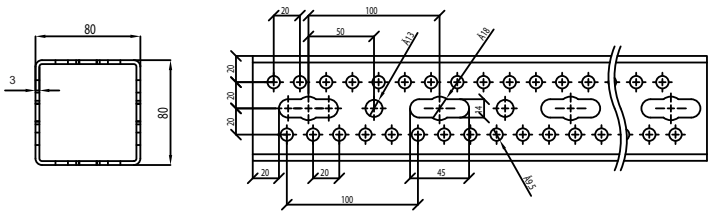

PMP-100.3

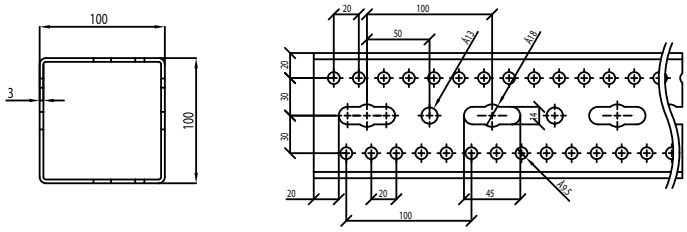

PMP-120.4

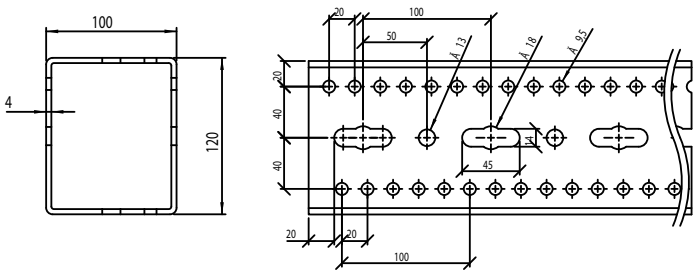

PMP-150.4

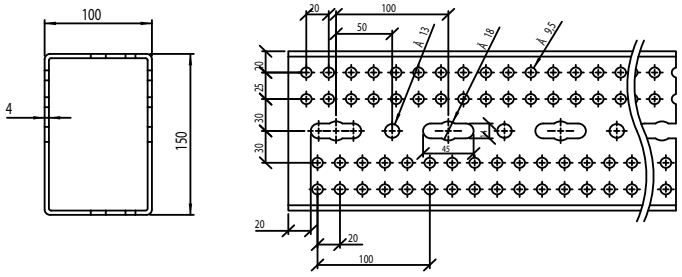

Bullone autofilettante facile da installare EPKC

Servizio

Facile da installare che può creare una propria filettatura all'interno del foro e fornisce una connessione sicura grazie alla sua forma speciale.

Materiali e Tipo:
Acciaio S235 JR
Classe Materiale:
10.9

Finitura: Dacromet

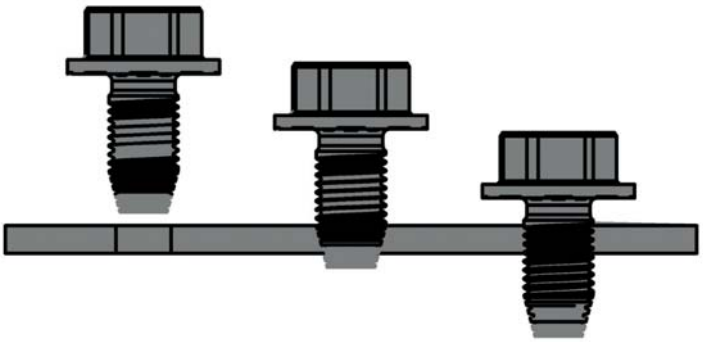

Dati Tecnici

Codice	Lunghezza (m)
EPKC.1020	M10x20

Test di resistenza al bullone rigido da 3 mm

Risultati

	Fmax	FBreak	εFmax	εBreak
Nr	kgf	kgf	%	%
1	999,04	999,04	3,52	3,52
2	850,49	848,69	3,06	3,07
3	958,35	949,19	3,39	3,43

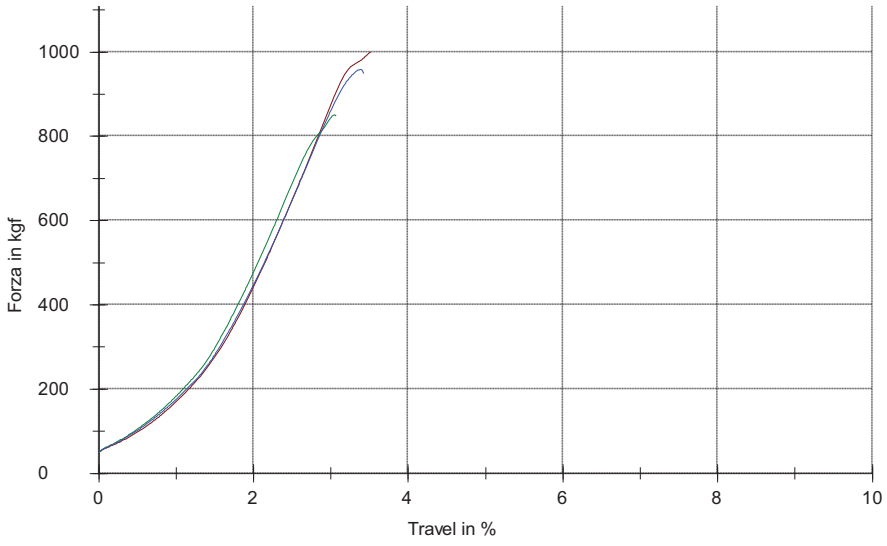

Statico

Series	FMax	FBreak	εFmax	εBreak
n=3	kgf	kgf	%	%
x	935,96	932,31	3,32	3,34
s	76,76	76,59	0,24	0,24
v	8,2	8,21	7,19	7,13
P(σ≤)=0,95	482,08	480,96	1,5	1,49
P(≤σ)=0,95	39,92	39,82	0,12	0,12

Mensole ProMEGA PM-HK

Servizio
Supporto saldato a piastra progettato per l'applicazione a sbalzo.

Materiali e Tipo:
Acciaio S235 JR

Finitura:
Zincatura a Caldo

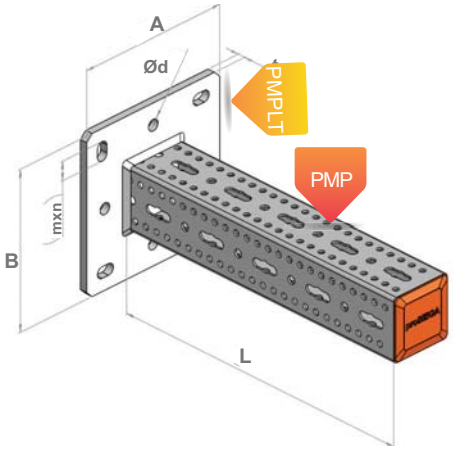

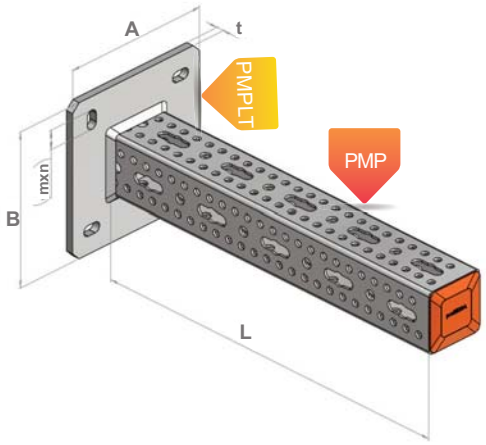

Dati Tecnici

Codice	**A** (mm)	**B** (mm)	**t** (mm)	**Ød** (mm)	**mxn** (mm)	Lunghezza (mm)	Idoneo per
PMHK.080.0500	200	200	10	-	14x25	500	PMP-080.3
PMHK.080.1000	200	200	10	-	14x25	1000	PMP-080.3
PMHK.080.1500	200	200	10	-	14x25	1500	PMP-080.3
PMHK.100.0500	250	250	12	Ø18	18x30	500	PMP-100.3
PMHK.100.1000	250	250	12	Ø18	18x30	1000	PMP-100.3
PMHK.100.1500	250	250	12	Ø18	18x30	1500	PMP-100.3
PMHK.120.0500	250	250	12	Ø18	18x30	500	PMP-120.4
PMHK.120.1000	250	250	12	Ø18	18x30	1000	PMP-120.4
PMHK.120.1500	250	250	12	Ø18	18x30	1500	PMP-120.4
PMHK.150.0500	300	300	12	Ø22	22x32	500	PMP-150.4
PMHK.150.1000	300	300	12	Ø22	22x32	1000	PMP-150.4
PMHK.150.1500	300	300	12	Ø22	22x32	1500	PMP-150.4

Installazione

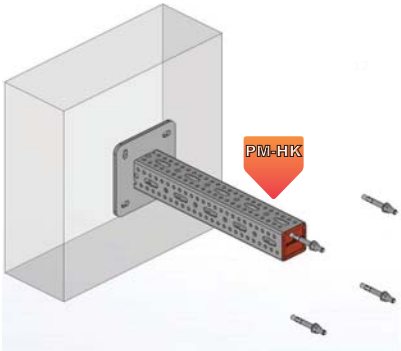

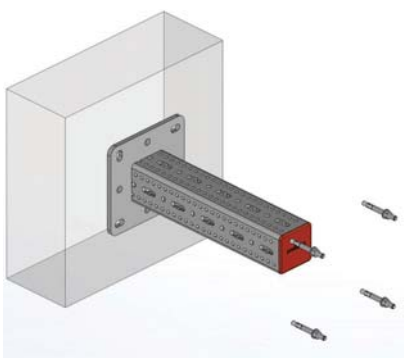

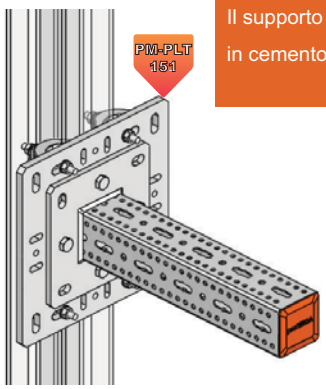

Dettaglio di installazione:
Il supporto è fissato su 4 tasselli in cemento.

Tabelle della capacità di carico ProMEGA PM-HK

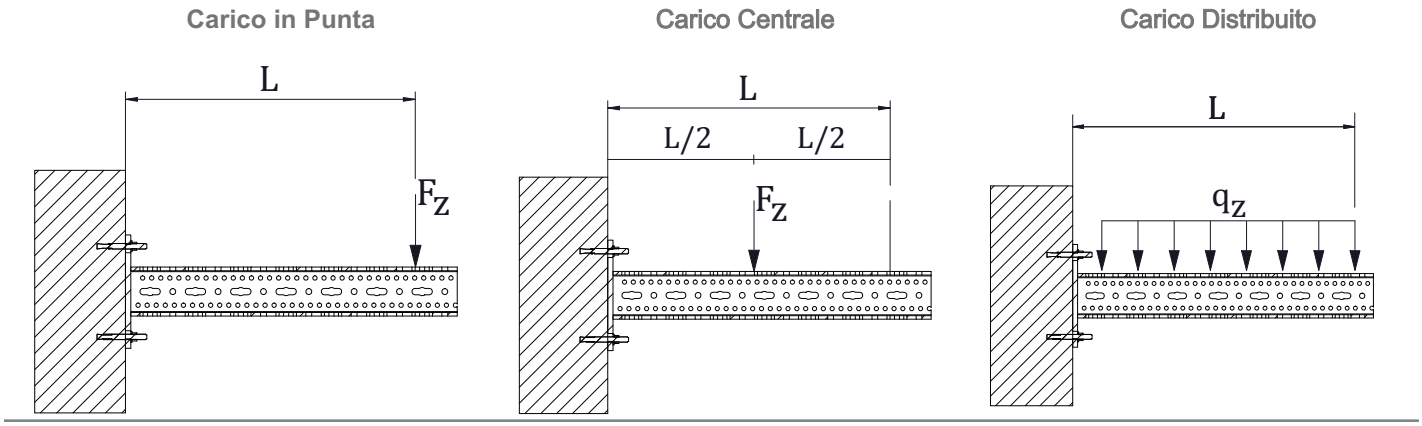

80x80x3

	Lmax (mm)	Carico Punta (kN)	Carico Centrale (kN)	Carico Distribuito qz (kN/m)	Carico Distribuito fz=qzxL (kN)
80x80x3	500	4,10	8,20	11,27	5,64
80x80x3	1000	2,24	4,48	3,24	3,24
80x80x3	1500	1,34	2,68	1,32	1,98

100x100x3

	Lmax (mm)	Carico Punta (kN)	Carico Centrale (kN)	Carico Distribuito qz (kN/m)	Carico Distribuito fz=qzxL (kN)
100x100x3	500	5,35	10,70	14,65	7,33
100x100x3	1000	3,12	6,20	4,20	4,20
100x100x3	1500	1,96	3,92	1,72	2,58

100x120x4

	Lmax (mm)	Carico Punta (kN)	Carico Centrale (kN)	Carico Distribuito qz (kN/m)	Carico Distribuito fz=qzxL (kN)
120x100x4	500	8,16	16,32	17,2	8,6
120x100x4	1000	4,45	8,90	6,13	6,13
120x100x4	1500	2,64	5,28	2,75	4,13

100x150x4

	Lmax (mm)	Carico Punta (kN)	Carico Centrale (kN)	Carico Distribuito qz (kN/m)	Carico Distribuito fz=qzxL (kN)
150x100x4	500	9,69	19,38	19,05	9,53
150x100x4	1000	5,28	10,56	6,94	6,94
150x100x4	1500	3,20	6,4	3,72	5,58

- La base del calcolo della capacità di carico è conforme all'Eurocodice 3 (EN 1993)
- Peso proprio considerato.
- Il fattore di sicurezza è preso in considerazione 1,35.
- Il valore limite di deflessione è L / 180

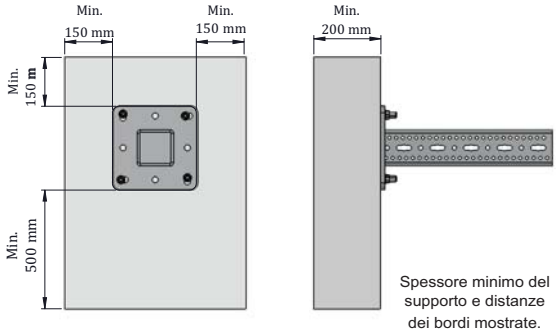

Spessore minimo del supporto e distanze dei bordi mostrate.

Base e supporto a soffitto PM-TTA

Servizio
Progettato per il collegamento di profili alla base o al soffitto.

Materiale e Tipo:
Acciaio S235 JR

Finitura:
EN 1461 Zincatura a Caldo

PM-TTA.080

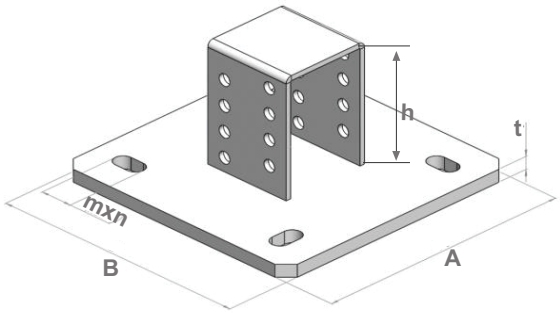

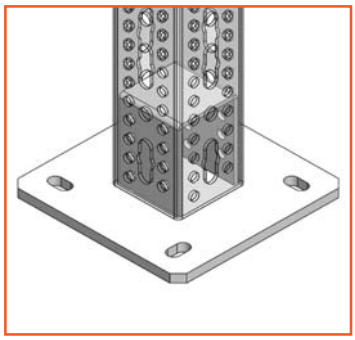

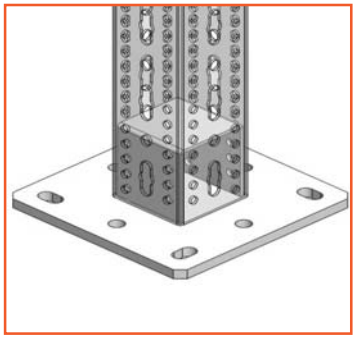

PM-TTA.100/120/150

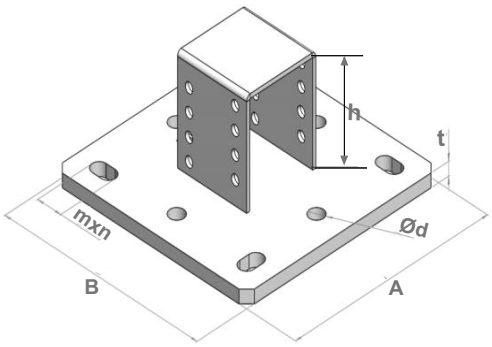

Dati Tecnici

Codice	A (mm)	B (mm)	t (mm)	Ød (mm)	mxn (mm)	h (mm)	Idoneo per
PMTTA.080	200	200	10	-	14X25	90	PMP-080.3
PMTTA.081	200	200	10	-	14X25	120	PMP-080.3
PMTTA.100	250	250	12	Ø18	18X30	90	PMP-100.3
PMTTA.101	250	250	12	Ø18	18X30	120	PMP-100.3
PMTTA.120	250	250	12	Ø18	18X30	90	PMP-120.4
PMTTA.121	250	250	12	Ø18	18X30	140	PMP-120.4
PMTTA.150	300	300	12	Ø22	22X32	90	PMP-150.4
PMTTA.151	300	300	12	Ø22	22X32	160	PMP-150.4

Installazione

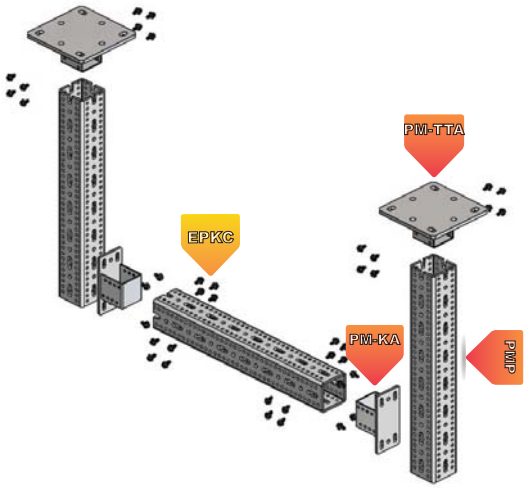

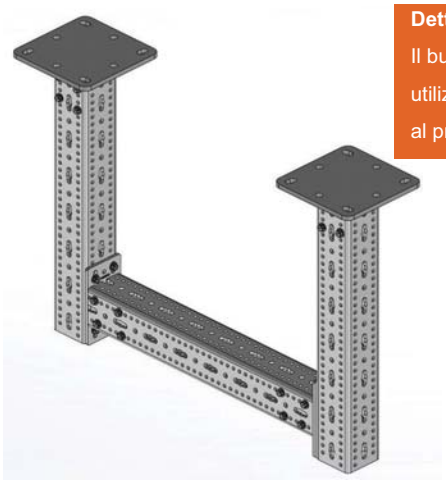

Dettaglio di installazione:
Il bullone di tipo EPKC viene utilizzato per fissare la base PM-TTA al profilo PMP.

Base per Mensola PM-KA

Servizio
Progettato per la connessione del profilo al profilo. Il collegamento diretto al profilo esistente con il bullone autofilettante (EPKC) è possibile con i fori rotondi nella piastra di base. Diversi tipi disponibili in base al tipo di profilo.

Materiale e Tipo:
Acciaio S235 JR

Finitura:
EN 1461 Zincatura a Caldo

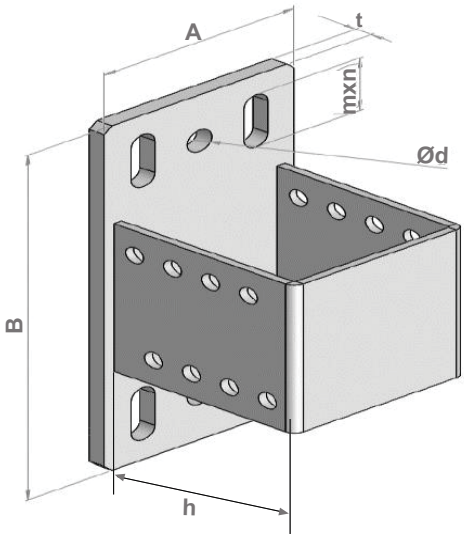

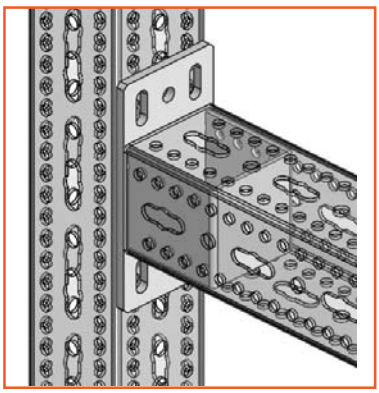

Dati Tecnici

Codice	A (mm)	B (mm)	t (mm)	Ød (mm)	mxn (mm)	h (mm)	Idoneo per
PMKA.080	80	190	6	Ø13	12,5x32	90	PMP-80/3
PMKA.081	80	190	6	Ø13	12,5x32	120	PMP-80/3
PMKA.100	100	210	8	Ø13	12,5x32	90	PMP-100/3
PMKA.101	100	210	8	Ø13	12,5x32	120	PMP-100/3
PMKA.120	100	230	8	Ø13	12,5x32	90	PMP-120/4
PMKA.121	100	230	8	Ø13	12,5x32	140	PMP-120/4

Installazione

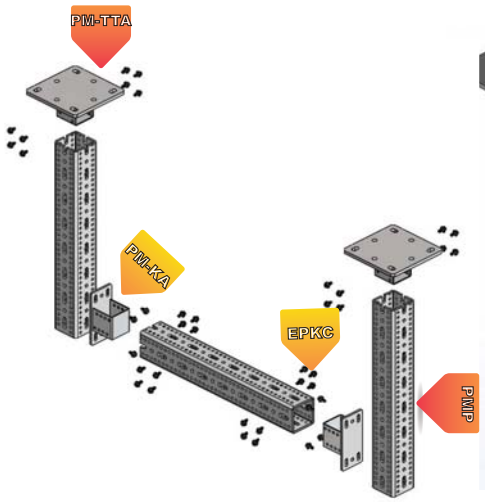

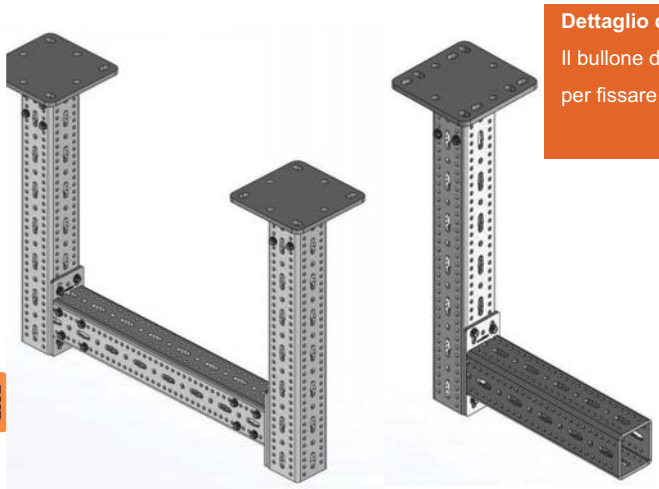

Dettaglio di installazione:
Il bullone di tipo EPKC viene utilizzato per fissare la staffa PM-KA sul profilo.

Raccordi Angolari PM-KD

Servizio
Raccordo ad angolo, fornisce una connessione a 90 ° dei profili Promega. Facile installazione con vite autofilettante EPKC.

Materiali e Tipo:
Acciaio S235 JR

Finitura:
EN 1461 Zincatura a caldo

PM-KD.108 (**Adattatore**)

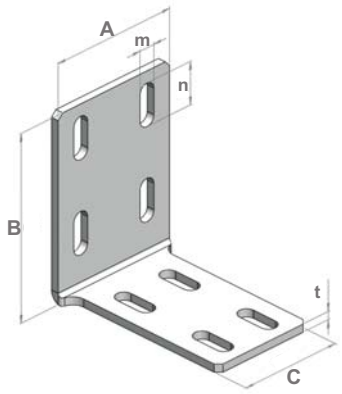

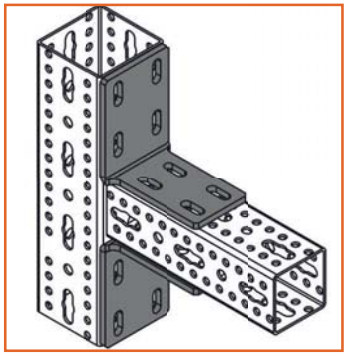

PM-KD.118(**Adattatore**)

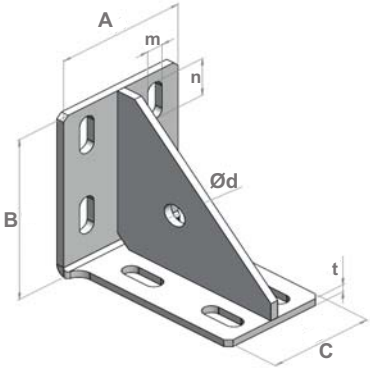

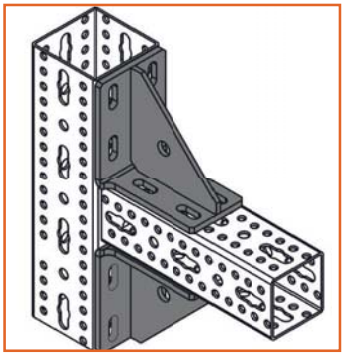

PM-KD.080

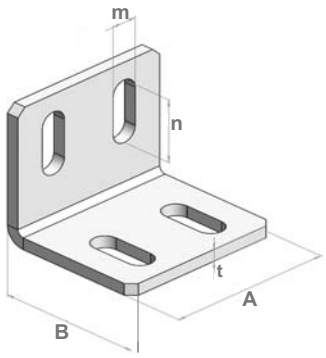

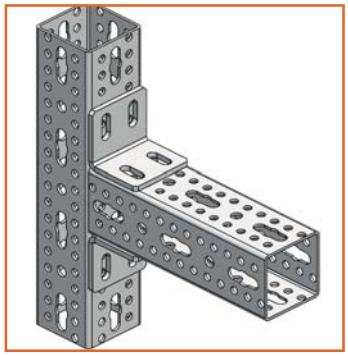

PM-KD.081

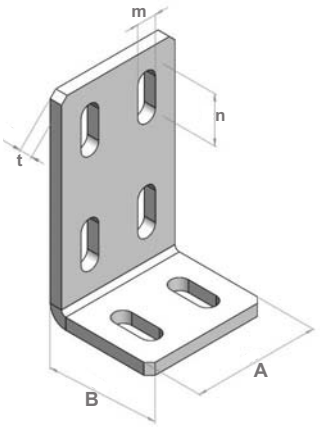

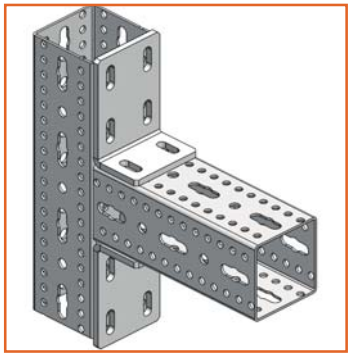

Dati Tecnici

Codice	A (mm)	B (mm)	C (mm)	t (mm)	Ød (mm)	mxn (mm)	Profilo di transizione
PMKD.108	100	140	80	6	-	12,5x32	PMP-080.3 -PMP-100.3
PMKD.118	100	140	80	6	Ø18	12,5x32	PMP-080.3- PMP-100.3

Codice	A (mm)	B (mm)	C (mm)	t (mm)	Ød (mm)	mxn (mm)	Idoneo per
PMKD.080	80	70	-	6	-	12,5x32	PMP-80/3
PMKD.081	80	70	-	6	-	12,5x32	PMP-80/3

Installazione

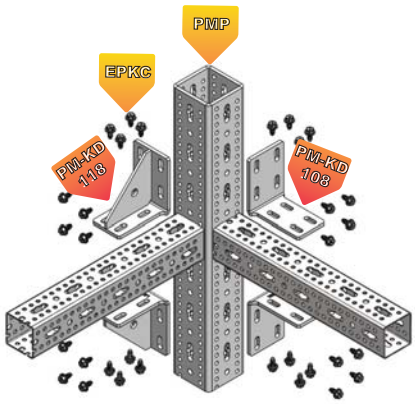

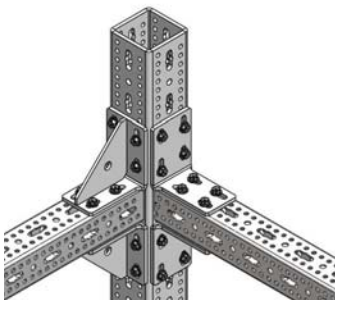

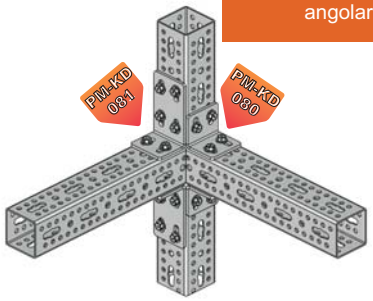

Dettaglio di installazione:
Il bullone di tipo EPIC viene utilizzato per fissare il raccordo angolare PM-KD sul profilo.

Raccordi Angolari PM-KD

Servizio
Raccordo angolare, consente il collegamento a 90 ° dei profili Prome-ga. Facile installazione con vite autofilettante EPKC.

Materiali e Tipo:
Acciaio S235 JR

Rivestimento:
EN 1461 Zincatura a caldo

PM-KD.100

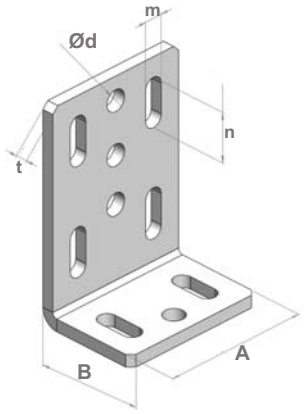

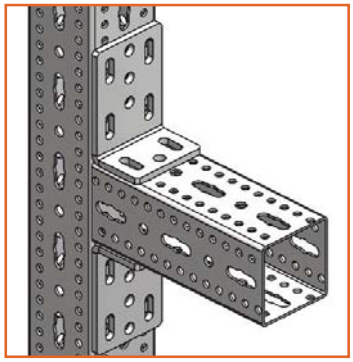

PM-KD.101

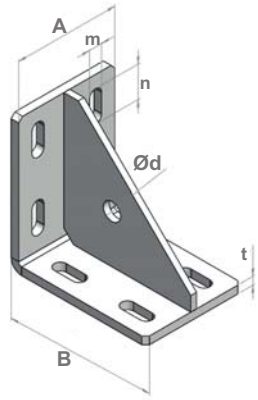

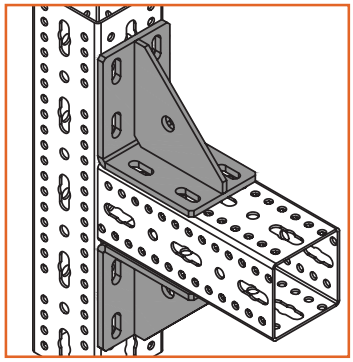

PM-KD.121 (**Adattatore**)

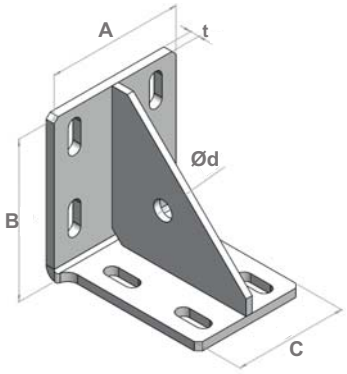

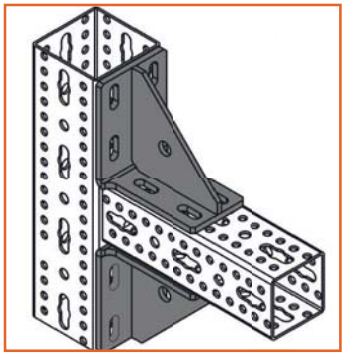

Dati Tecnici

Codice	A (mm)	B (mm)	C (mm)	t (mm)	Ød (mm)	mxn (mm)	Idoneo per
PMKD.100	100	70	-	8	Ø14	12,5x32	PMP-100.3, PMP-120.4, PMP-150.4
PMKD.101	100	140	-	8	Ø18	12,5x32	PMP-100.3, PMP-120.4, PMP-150.4

							Idoneo per
PMKD.121	120	140	100	8	Ø18	12,5x32	PMP-100.3, PMP-120.4

Installazione

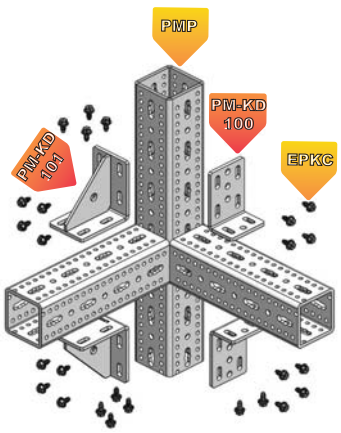

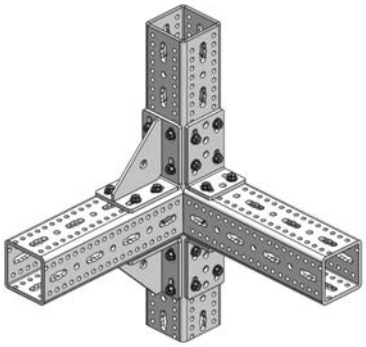

Dettaglio di installazione:
Il bullone di tipo EPKC viene utilizzato per fissare il raccordo angolare PM-KD sul profilo.

Raccordi a cerniera regolabili — PM-MEG

Servizio
Si tratta di un raccordo che fornisce la connessione di supporto angolato a profili Promega

Materiali e Tipo:
Acciaio S235 JR

Finitura:
EN 1461 Zincatura a caldo

PM-MEG

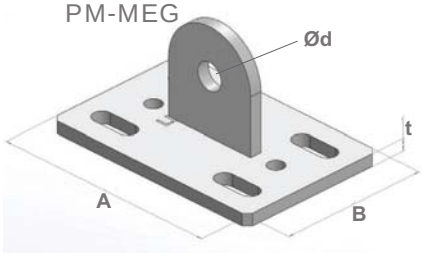

Dati Tecnici

Codice	A (mm)	B (mm)	t (mm)	Ød (mm)	mxn (mm)	Idoneo per
PMMEG.080	150	80	6	Ø18	12,5x32	PMP-080.3
PMMEG.100	150	100	8	Ø18	12,5x32	PMP-100.3, PMP-120.4, PMP-150.4

PM-MEG

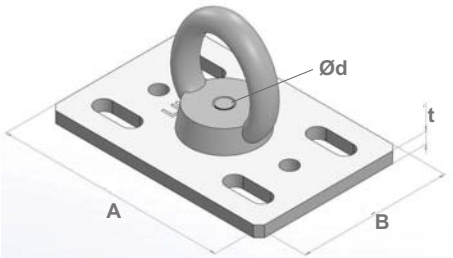

Dati Tecnici

Codice	A (mm)	B (mm)	t (mm)	Ød (mm)	mxn (mm)	Idoneo per
PMMEG.081	150	80	6	Ø38	12,5x32	PMP-080.3
PMMEG.101	150	100	8	Ø38	12,5x32	PMP-100.3, PMP-120.4, PMP-150.4

Raccordi a cerniera regolabili — PM-MFS

Servizio
Si tratta di un raccordo che fornisce la connessione di supporto angolato a profili Promega

Materiali e Tipo:
Acciaio S235 JR

Finitura:
EN 1461 Zincatura a caldo

Dati Tecnici

Codice	A (mm)	B (mm)	t (mm)	Ød (mm)	mxn (mm)	Idoneo per
PMMFS.080	150	80	6	Ø13	12,5x32	PMP-080.3
PMMFS.100	150	100	8	Ø13	12,5x32	PMP-100.3
PMMFS.101	250	250	12	Ø18	18x30	PMP-100.3

PM-MFS.080/100

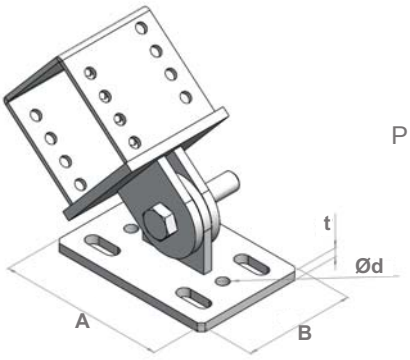

PM-MFS.101

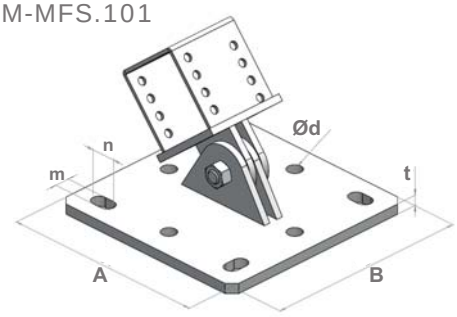

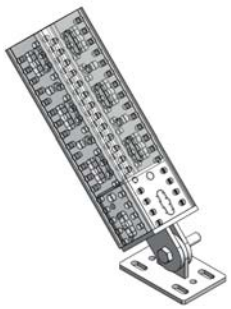

Installazione

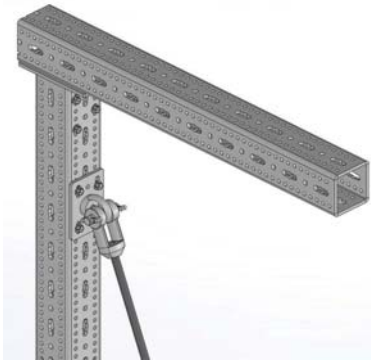

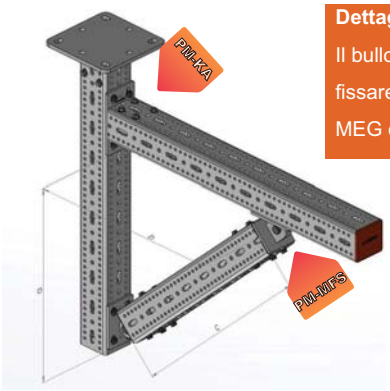

Dettaglio di installazione:
Il bullone di tipo EPKC viene utilizzato per fissare i raccordi a cerniera regolabili PM-MEG e PM-MFS sul profilo.

Raccordi Piatti PM-DDE

Servizio:
Progettato per essere utilizzato nelle connessioni del profilo Promega.

Materiali e Tipo:
Acciaio S235 JR

Finitura:
EN 1461 Zincatura a caldo

PM-DDE.080/100

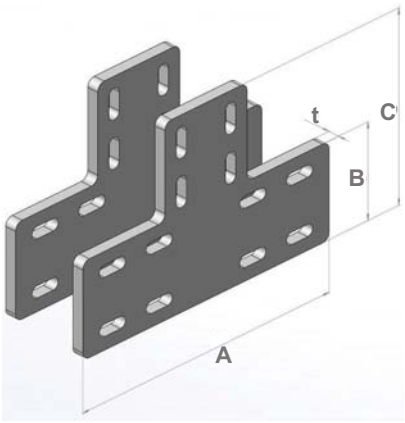

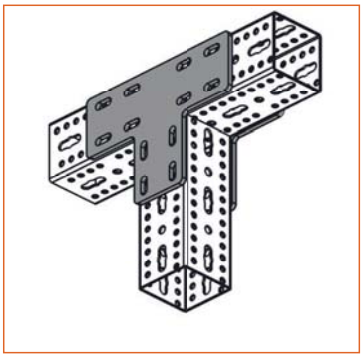

Dati Tecnici

Codice	A (mm)	B (mm)	C (mm)	t (mm)	Idoneo per
PMDDE.080	300	80	200	6	PMP-080.3
PMDDE.100	300	100	220	8	PMP-100.3

Raccordi Piatti PM-KDE

Servizio:
Progettato per essere utilizzato nelle connessioni del profilo Promega.

Materiali e Tipo:
Acciaio S235 JR

Finitura:
EN 1461 Zincatura a caldo

PM-KDE.080/100

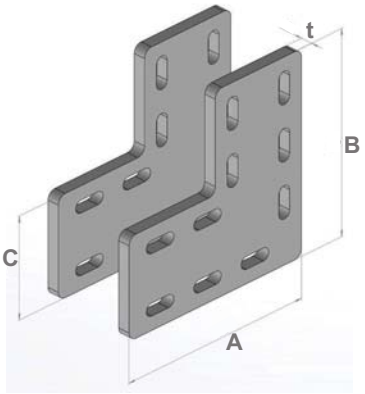

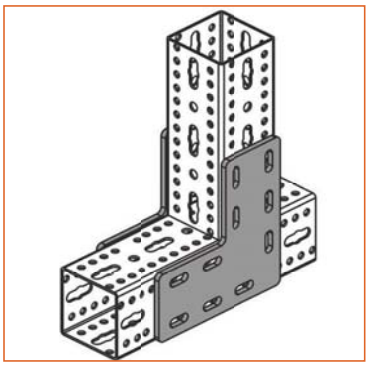

Dati tecnici

Codice	A (mm)	B (mm)	C (mm)	t (mm)	Idoneo per
PMKDE.080	200	200	80	6	PMP-080.3
PMKDE.100	220	220	100	8	PMP-100.3

Installazione

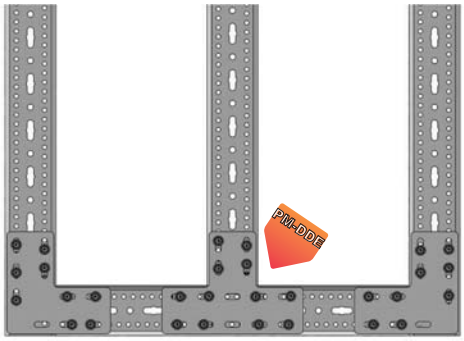

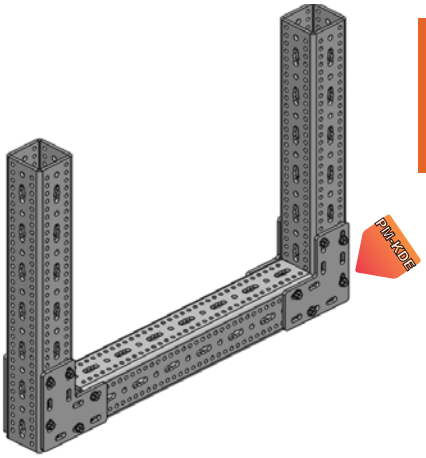

Dettaglio di installazione:
Il bullone di tipo EPKC viene utilizzato per fissare i raccordi di piastra PM-DDE e PM-KDE sul profilo.

Piastre PM-PLT

Servizio
Progettato come componente di interfaccia da utilizzare tra i profili di costruzione e Promega. I fori delle scanalature consentono una connessione flessibile

Materiali e Tipo:
Acciaio S235 JR

Finitura:
EN 1461 Zincatura a caldo

PM-PLT.080

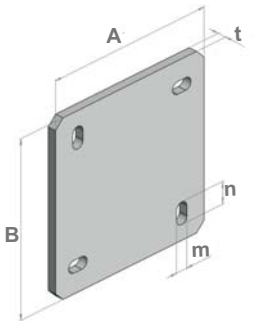

PM-PLT.100/150

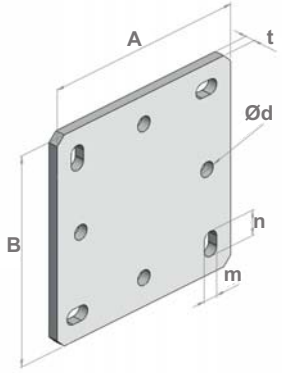

Dati Tecnici

Codice	A (mm)	B (mm)	t (mm)	Ød (mm)	mxn (mm)	Idoneo per
PMPLT.080	200	200	10	-	14x25	PMP-080.3
PMPLT.100	250	250	12	Ø18	18x30	PMP-100.3, PMP-120.4
PMPLT.150	300	300	12	Ø22	22x32	PMP-150.4

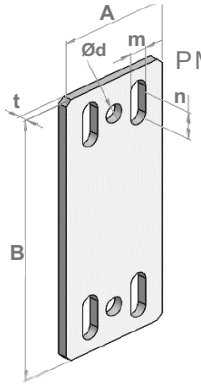

PM-PLT.081/101

Dati Tecnici

Codice	A (mm)	B (mm)	t (mm)	Ød (mm)	mxn (mm)	Idoneo per
PMPLT.081	80	190	6	Ø13	12,5x32	PMP-080.3
PMPLT.101	100	210	8	Ø13	12,5x32	PMP-100.3

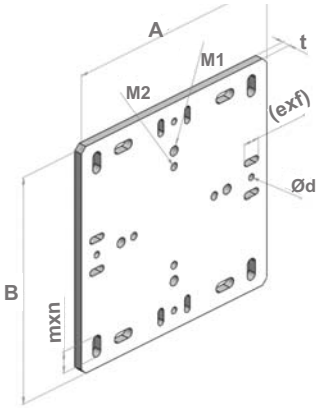

PM-PLT.151

Dati Tecnici

Codice	A (mm)	B (mm)	t (mm)	Ød (mm)	M1	M2	mxn (mm)	exf	Idoneo per
PMPLT.151	420	420	15	Ø13	M16	M20	18x40	12,5x32	PMP-100.3, PMP-120.4, PMP-150.4

Installazione

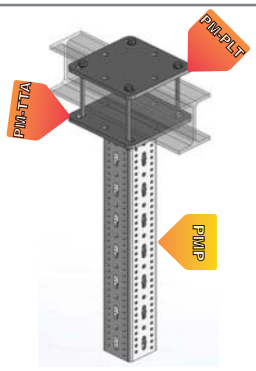

Dettaglio di installazione:

Le piastre PM-PLT possono essere utilizzate per il collegamento del profilo Promega al profilo strutturale con barra filettata.

Adattatore Profili G 41 e 41/82 PM-GB

Servizio
Progettato per consentire l'uso di dispositivi a profilo sottile e medio per i prodotti G e per i prodotti proMEGA. I sistemi di carico di carico medio e medio sono supportati con le più economiche soluzioni di supporto progettate con i prodotti proMEGA.

Materiali e Tipo:
Acciaio S235 JR

Finitura:
EN 1461 Zincatura a Caldo

PM-GB.080 / 100

per Profili 41

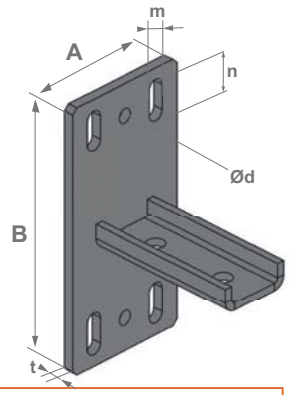

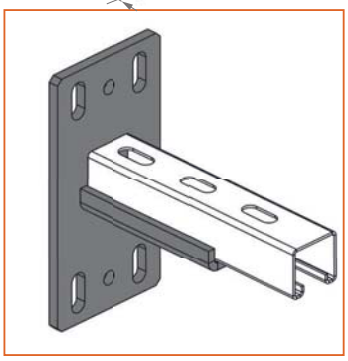

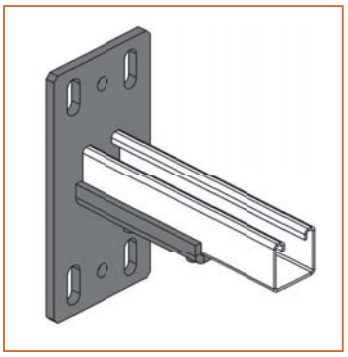

PM-GB.082 / 102

per Profili 41/82

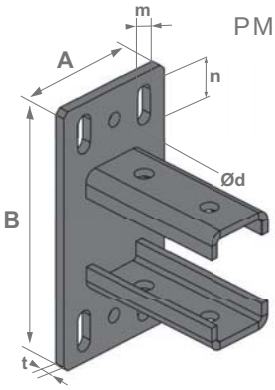

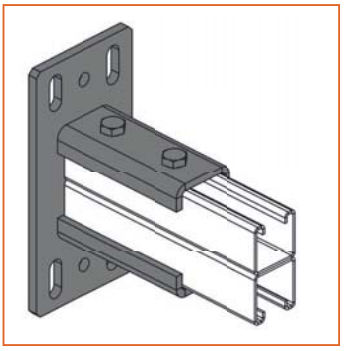

Dati Tecnici

Codice	A (mm)	B (mm)	t (mm)	Ød (mm)	mxn (mm)	Idoneo per
PMGB.080	80	210	6	Ø13	12,5x32	PMP-080.3
PMGB.082	80	210	6	Ø13	12,5x32	PMP-080.3
PMGB.100	100	210	8	Ø13	12,5x32	PMP-100.3, PMP-120.4, PMP-150.4
PMGB.102	100	210	8	Ø13	12,5x32	PMP-100.3, PMP-120.4, PMP-150.4

Dettaglio di installazione:

- Bullone di tipo EPKC used usato per collegare l'adattatore del canale PM-GB al profilo.
- Il profilo G è per applicazioni medie e pesanti

Installazione

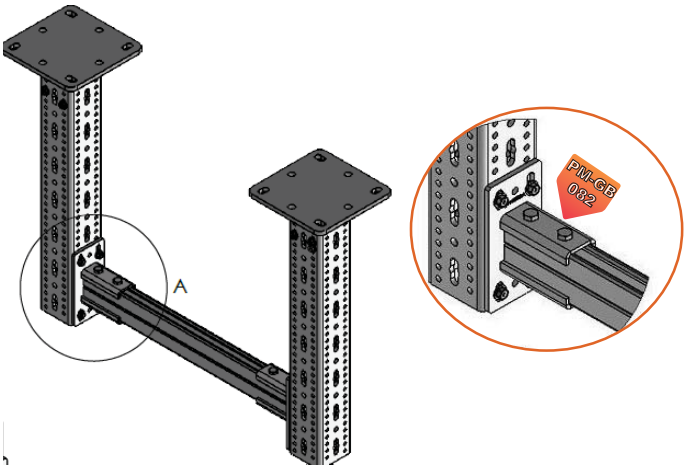

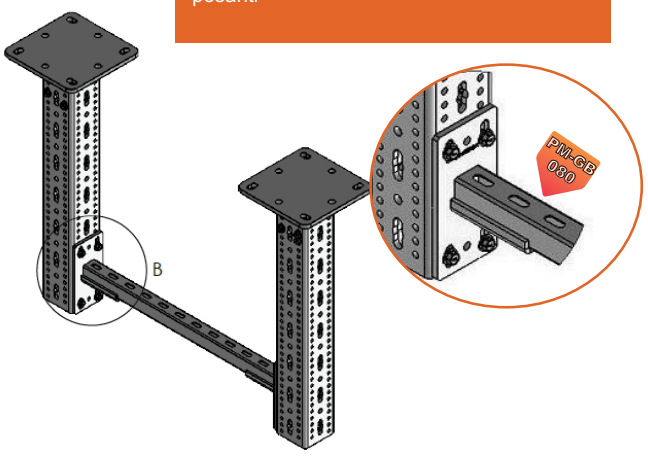

Inserto di Collegamento PM-UK

Servizio
Progettato per essere utilizzato per collegare gli assi del profilo Promega.

Materiali e Tipo:
Acciaio S235 JR

Finitura:
EN 1461 Zincatura a Caldo

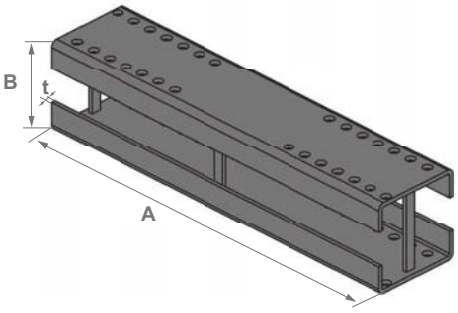

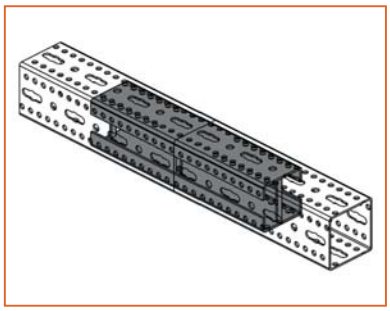

Dati Tecnici

Codice	A (mm)	B (mm)	t (mm)	Idoneo per
PMUK.080	400	70	4	PMP-80.3
PMUK.100	400	90	4	PMP-100.3
PMUK.120	400	110	4	PMP-120.4
PMUK.150	400	140	4	PMP-150.4

Installazione

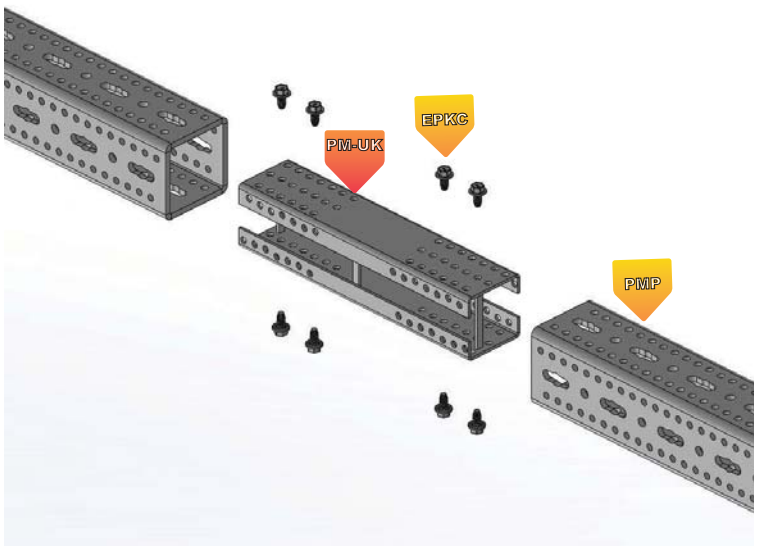

Dettaglio di Installazione:

Usare il bullone EPKC per il fissaggio dell'inserto di collegamento PM-UK.

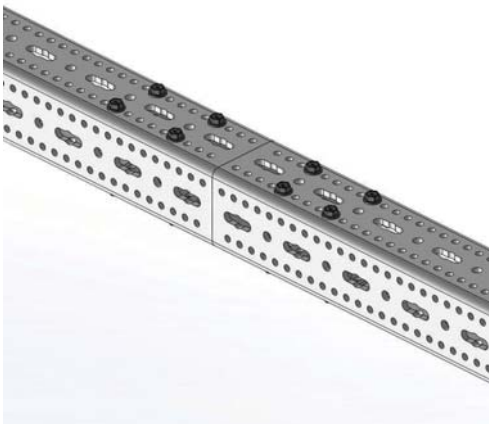

Raccordo di Giunzione — PM-BE 100

Servizio
Progettato per collegamenti paralleli del profilo Promega.

Materiali e Tipo:
Acciaio S235 JR

Finitura:
EN 1461 Zincatura a Caldo

PMBE.100

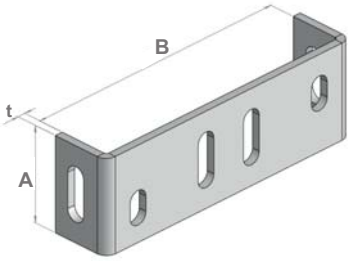

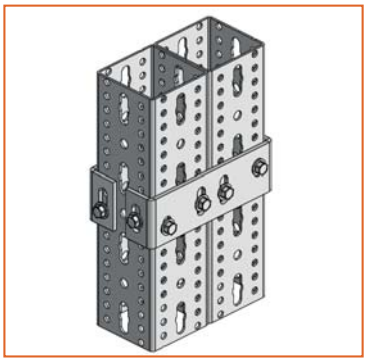

Dati Tecnici

Codice	A (mm)	B (mm)	t (mm)	Idoneo per
PMBE.100	70	200	6	PMP-100.3

Piastra di Giunzione — PM-BE 101/102

Servizio
Progettato per giuntare profili Promega

Materiali e Tipo:
Acciaio S235 JR

Finitura:
EN 1461 Zincatura a Caldo

PMBE.101

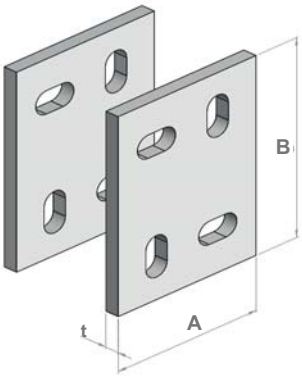

PMBE.102

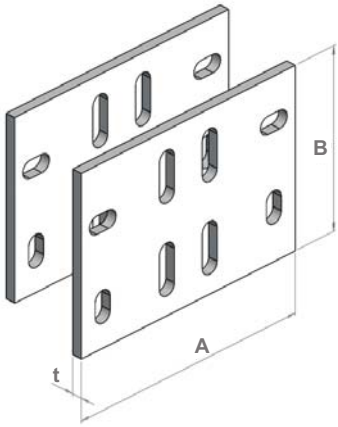

Dati Tecnici

Codice	A (mm)	B (mm)	t (mm)	Idoneo per
PMBE.101	90	120	4	PMP-100.3
PMBE.102	200	140	4	PMP-100.3

Installazione

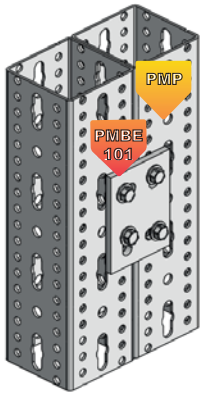

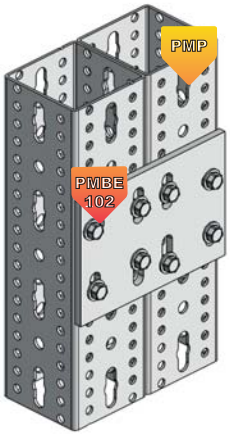

Dettaglio di installazione:
Il bullone di tipo EPKC viene utilizzato per fissare la piastra di giunzione PM-BE.

Raccordo a U PM-TA

Servizio
Progettato per il collegamento a 90 gradi dei profili Promega.

Materiali e Tipo:
Acciaio S235 JR

Finitura:
EN 1461 Zincatura a Caldo

PMTA

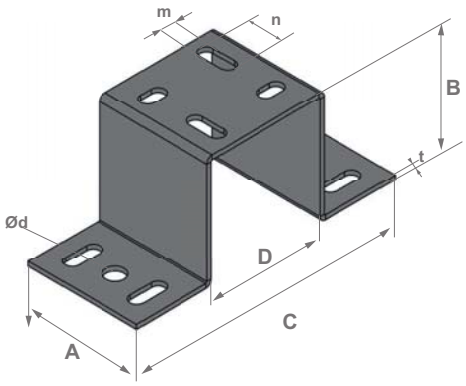

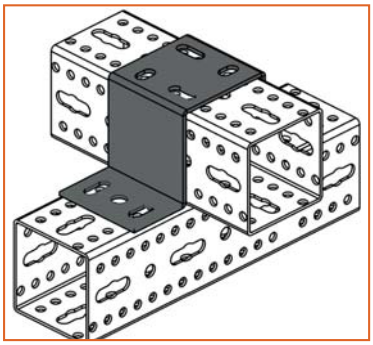

Dati Tecnici

Codice	A (mm)	B (mm)	C (mm)	D (mm)	t (mm)	Ød (mm)	mxn (mm)	Idoneo per
PMTA.080	80	85	200	80	4	Ø13	12,5x32	PMP-080.3
PMTA.100	100	105	240	100	4	Ø13	12,5x32	PMP-100.3
PMTA.120	100	105	260	120	6	Ø13	12,5x32	PMP-120.4
PMTA.150	100	105	280	150	6	Ø13	12,5x32	PMP-150.4

Dettaglio di installazione:
Il bullone di tipo EPKC viene utilizzato per fissare il raccordo a piastra a U PM-TA

Installazione

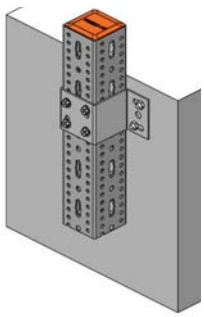

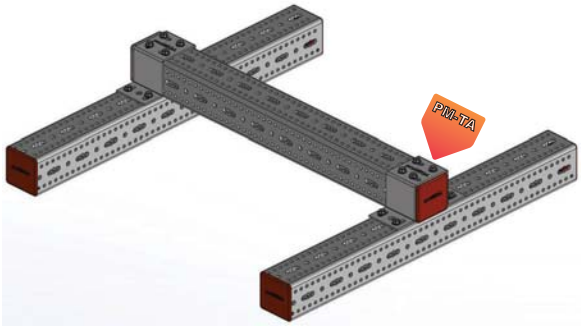

U-Bolt PM-UKP

Servizio
Progettato come supporto, guida del tubo.

Materiali e Tipo:
Acciaio S235 JR

Finitura:
ISO 2081 Zincato

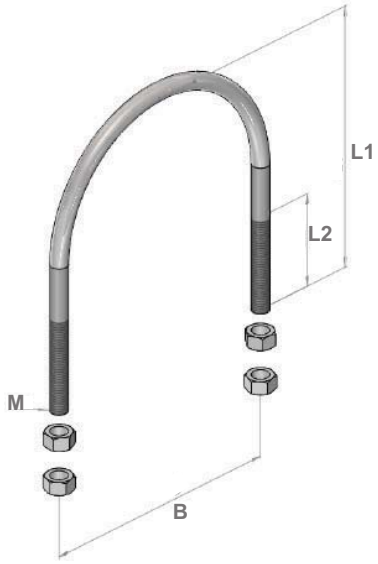

Dati Tecnici

Codice	inch	B	L1	L2	M
PMUKP.020	3/4	40	60	40	M10
PMUKP.025	1	48	66	40	M10
PMUKP.032	11/4	56	76	50	M10
PMUKP.040	11/2	62	82	50	M10
PMUKP.050	2	76	97	50	M12
PMUKP.065	21/2	94	113	50	M12
PMUKP.080	3	106	126	50	M12
PMUKP.100	4	136	155	60	M16
PMUKP.125	5	164	175	60	M16
PMUKP.150	6	192	201	60	M16
PMUKP.200	8	248	263	70	M20
PMUKP.250	10	302	314	70	M20
PMUKP.300	12	352	365	70	M20

Angolari per U Bolt PM-UBB

Servizio
Progettato per montare gli U-Bolt sui profili Promega. Ciò consente una facile connessione mediante il montaggio sulla superficie piana dei profili.

Materiali e Tipo:
Acciaio S235 JR

Finitura:
EN 1461 Zincatura a Caldo

PMUBB.001

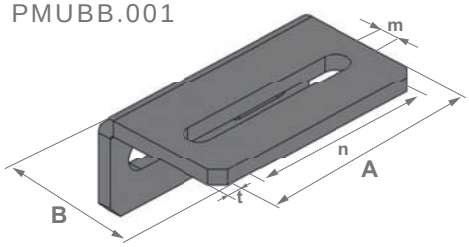

PMUBB.002

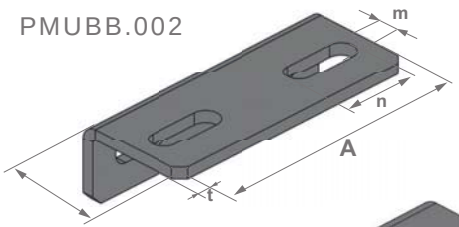

PMUBB.003/004

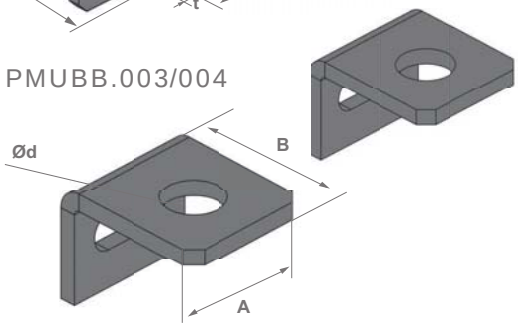

Dati Tecnici

Codice	A (mm)	B (mm)	t (mm)	Ød (mm)	mxn (mm)	Idoneo per profili	per U Bolt
PMUBB.001	100	60	6	-	11X80	TUTTI	1/2"-1½"
PMUBB.002	140	60	6	-	14X40	TUTTI	2"-3"
PMUBB.003	50	60	6	Ø18	-	TUTTI	4"-6"
PMUBB.004	50	60	6	Ø22	-	TUTTI	6"-12"

Installazione

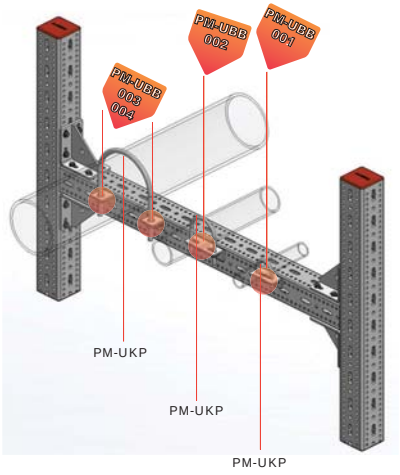

Dettaglio di installazione:
Il bullone di tipo EPKC viene utilizzato per fissare l'angolare PM-UBB per U Bolt

Piastra di Fissaggio a Trave — NPI2

Servizio
Progettato per il collegamento dei profili modulari ai profili a travi NPI / HEA / HEB.

Materiali e Tipo:
Acciaio S235 JR

Finitura:
ISO 2081 Zincato

NPI2

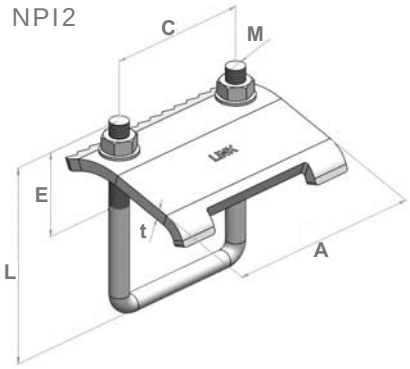

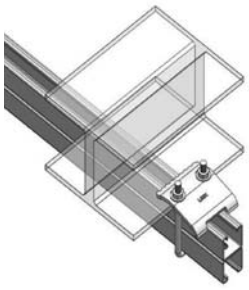

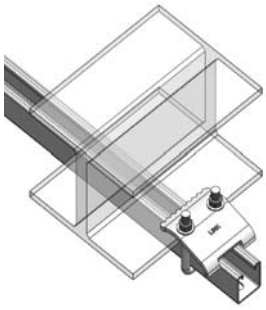

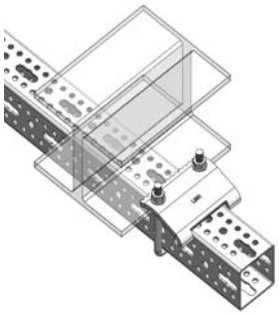

Dati Tecnici

Codice	A	t	C	MxE	L	Idoneo per Profilo Singolo	Idoneo per Profilo Doppio
NPI2.3410	90	6	58	M.10x50	100	PLG 4141 / PLG 4122 PLG 4545 / PLG 4522	PLGD 4142 PLGD 4544
NPI2.3412	90	6	58	M.12x50	150	PLG 4160 PLG 4560	PLGD 4182 PLGD 4590
NPI2.3412.01	90	6	58	M.12x60	180		PLGD 45120 PLGD 41120
PMNPI.080	135	8	96	M.12x60	140	PMP-080.3	
PMNPI.100	155	10	116	M.12x70	168	PMP-100.3	
PMNPI.120	155	10	116	M.12x80	188	PMP-120.4	
PMNPI.150	155	12	116	M.16x90	218	PMP-150.4	

PMKB

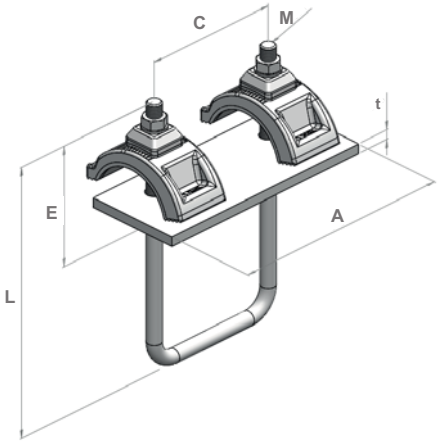

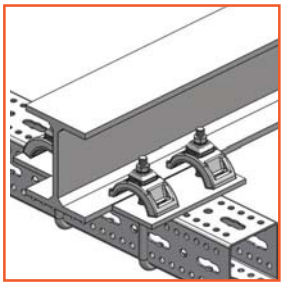

Dati Tecnici

Codice	A	t	C	E	M	L	Idoneo per
PMKB.080	170	6	92	100	M12	165	PMP-080.3
PMKB.100	190	8	112	100	M12	185	PMP-100.3
PMKB.120	210	8	132	100	M12	205	PMP-120.4
PMKB.150	240	1	166	100	M16	235	PMP-150.4

Rampone per Trave — MZL

Servizio
Progettato per il collegamento dei profili modulari ai profili a travi NPI / HEA / HEB.

Materiali e Tipo:
Acciaio S235 JR

Finitura:
EN 1461 Zincatura a Caldo

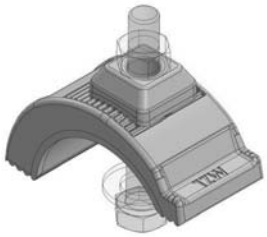

Dati Tecnici

Codice	Ød (mm)	Idoneo per profilo
MZL.5000	Ø12,5	TUTTI

Tappo di Protezione PM-PC

Servizio
Terminale in plastica per chiudere le estremità tagliate del profilo modulare proMEGA, per soddisfare i requisiti di sicurezza visiva e di salute.

Materiali e Tipo:
Plastica

PMPC.080

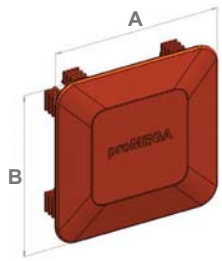

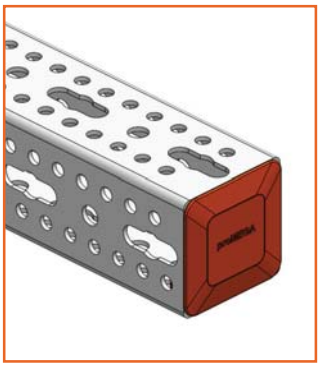

Dati Tecnici

Codice	A (mm)	B (mm)	Colore	Idoneo per
PMPC.080	80	80	Arancione	PMP-080.3

PMPC.100

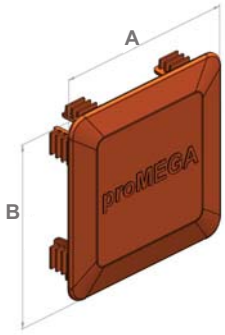

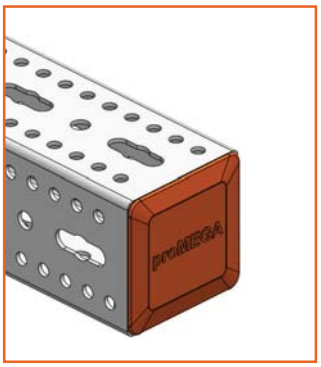

Dati Tecnici

Codice	A (mm)	B (mm)	Colore	Idoneo per
PMPC.100	100	100	Arancione	PMP-100.3

PMPC.120

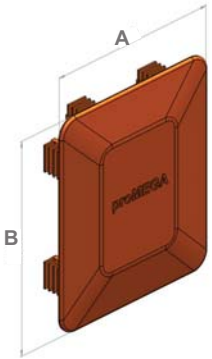

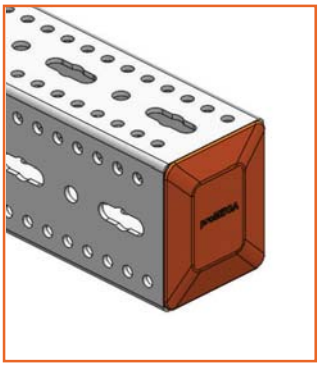

Dati Tecnici

Codice	A (mm)	B (mm)	Colore	Idoneo per
PMPC.120	100	120	Arancione	PMP-120.4

PMPC.150

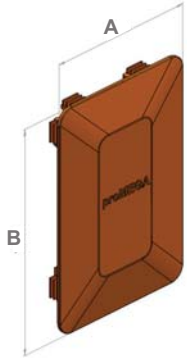

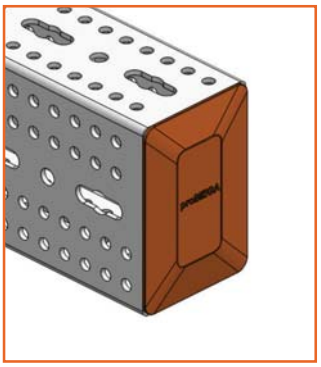

Dati Tecnici

Codice	A (mm)	B (mm)	Colore	*Idoneo per*
PMPC.150	100	150	Arancione	PMP-150.4

Attacco Rapito PLGMK

Servizio
Applicabile a tutte le serie di profili
Promega con il suo design speciale di
"POSIZIONA" "RUOTA", "STRINGI".

Materiali e Tipo:
Acciaio S235 JR

Finitura:
ISO 2081 Zincato

PLGMK

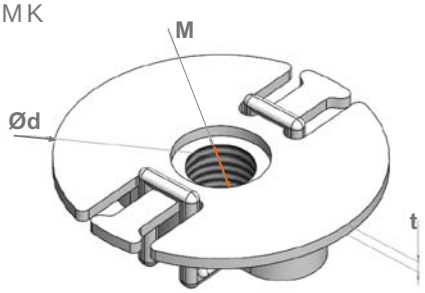

Dati Tecnici

Codice	Ød	t	M
PLGMK.9000	40	1,5	M8
PLGMK.9100	40	1,5	M10
PLGMK.9120	40	1,5	M12

PLGMR

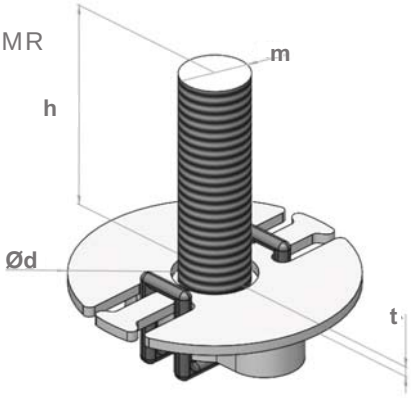

Dati Tecnici

Codice	Ød	t	M	h
PLGMR.90030	40	1,5	M8	30
PLGMR.90070	40	1,5	M8	70
PLGMR.91030	40	1,5	M10	30
PLGMR.91070	40	1,5	M10	70
PLGMR.91230	40	1,5	M12	30
PLGMR.91270	40	1,5	M12	70

Installazione

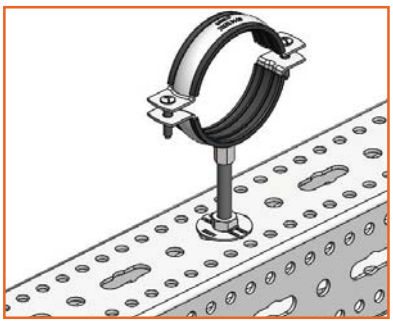

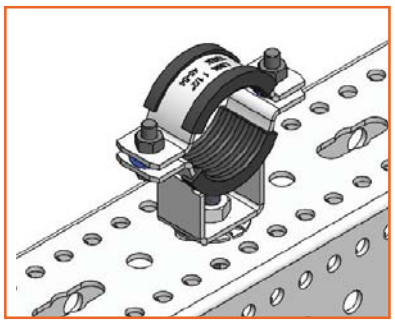

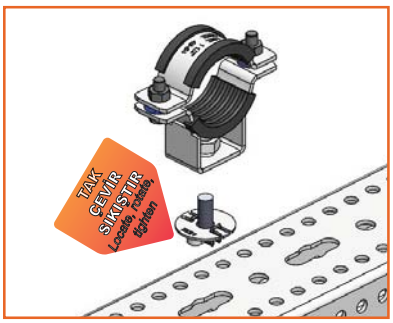

Piastra con Attacco Filettato PM-SKP

Servizio
Progettato per la connessione di collari al profilato Promega

Materiali e Tipo:
Acciaio S235 JR

Finitura:
ISO 2081 Zincato

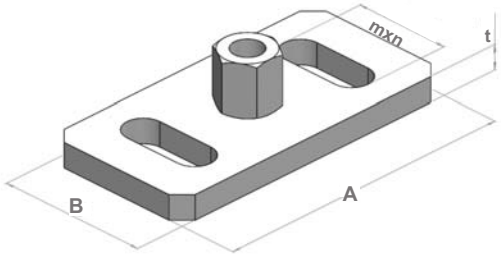

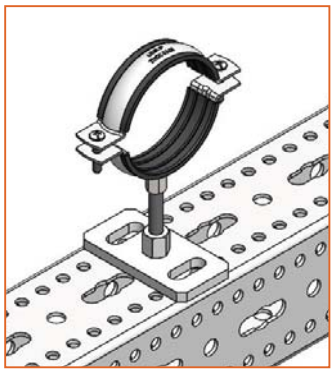

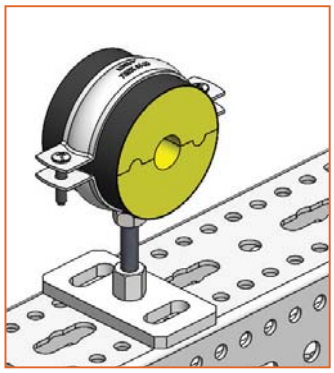

Dati Tecnici

Codice	A (mm)	B (mm)	t (mm)	Dado	mxn (mm)	Idoneo per
PMSKP.100	100	50	4	M8/M10	12,5X32	PMP-100.3, PMP-120.4, PMP-150.4

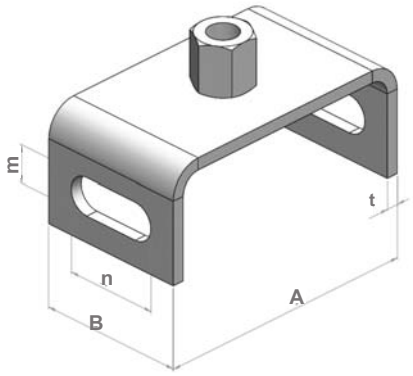

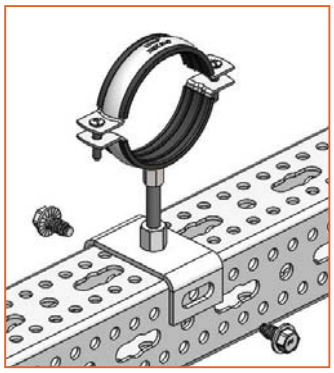

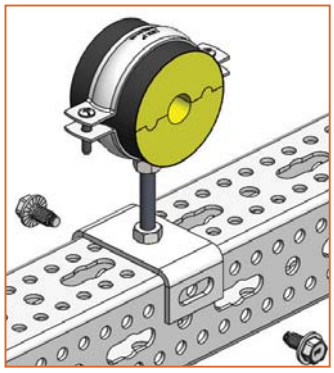

Dati Tecnici

Codice	A (mm)	B (mm)	t (mm)	Dado	(mm)	Idoneo per
PMSKP.080	90	50	4	M8/M10	12,5X32	PMP-80.3

Installazione

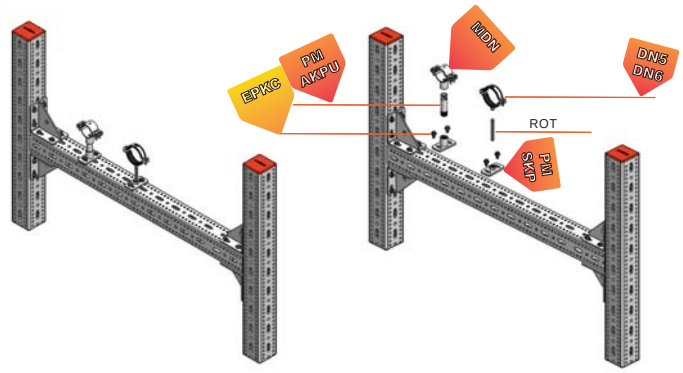

Dettagli di Installazione:
Il bullone di tipo EPKC viene utilizzato per fissare le piastre PM-SKP

Piastra Pesante con Manicotto Filettato — PM-AKP

Servizio
Progettato per il collegamento di morsetti per carichi pesanti sul profilo o sul calcestruzzo . Viene anche utilizzato per appendere a distanze maggiori dalla struttura dell'edificio grazie alla sua resistenza alla flessione.

Materiali e Tipo:
Acciaio S235 JR

Finitura:
ISO 2081 Zincato

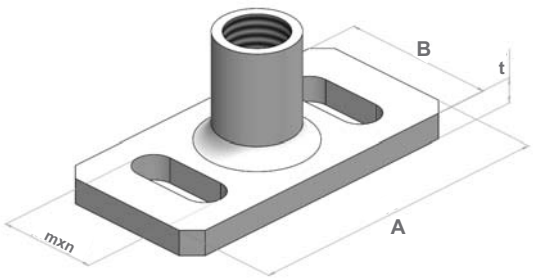

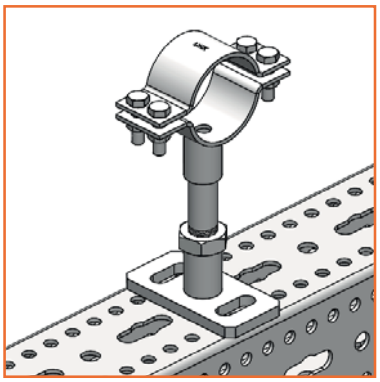

Dati Tecnici

Codice	A (mm)	B (mm)	t (mm)	Manicotto	mxn (mm)	Idoneo per
PMAKP.100	100	50	6	1/2"	12,5x32	PMP-100.3,PMP-120.4, PMP-150.4
PMAKP.101	100	50	6	3/4"	12,5x32	PMP-100.3, PMP-120.4, PMP-150.4

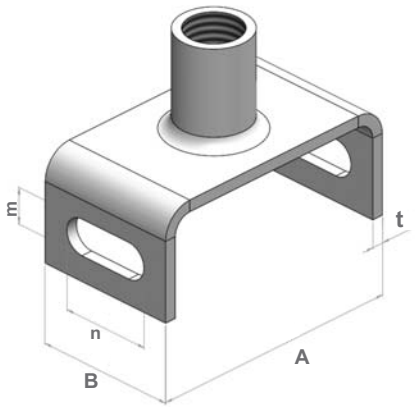

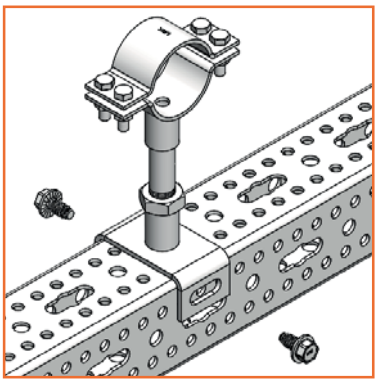

Dati Tecnici

Codice	A (mm)	B (mm)	t (mm)	Manicotto	mxn (mm)	Idoneo per
PMAKP.080	90	50	6	1/2"	12,5x32	PMP-080.3
PMAKP.081	90	50	6	3/4"	12,5x32	PMP-080.3

Installazione

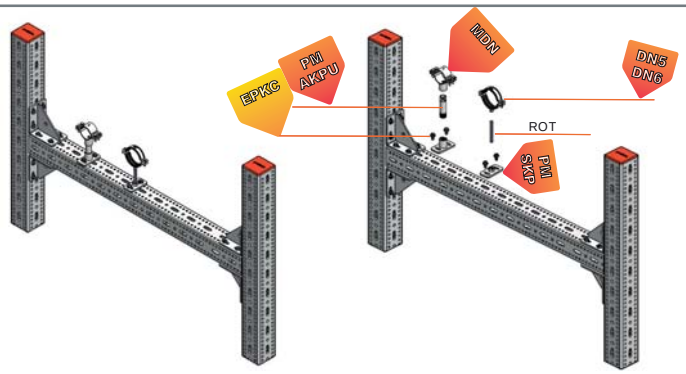

Dettagli di Installazione:
Il bullone di tipo EPKC viene utilizzato per fissare le piastre pesanti PM-AKP.

Elemento scorrevole LKYM

Servizio
Progettato per trasportare carichi e dirigere il movimento dei tubi a causa dell'espansione termica. Viene utilizzato con il bullone autofilettante EPKC per una facile installazione.

Materiali e Tipo:
Acciaio S235 JR

Finitura:
EN 1461 Zincatura a caldo

Coefficiente di attrito statico (μ): 0,30

LKYM.3468

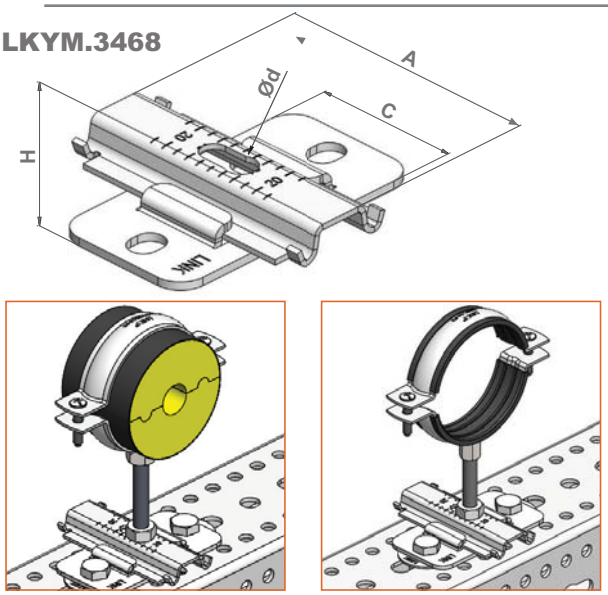

LKYM.3469

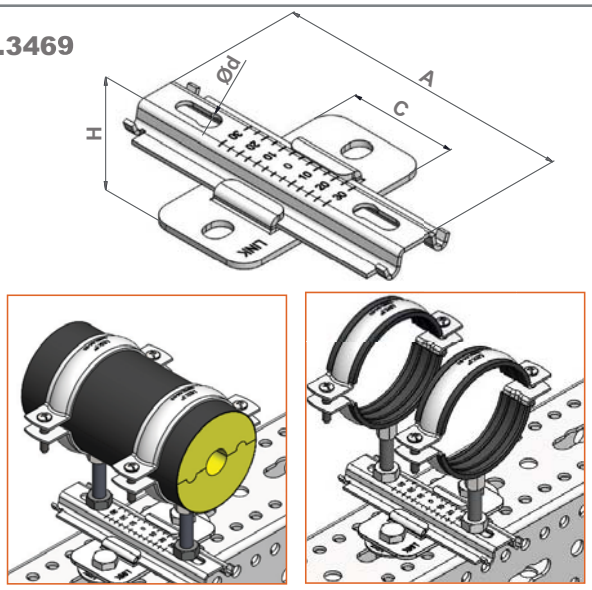

LKYM.3470

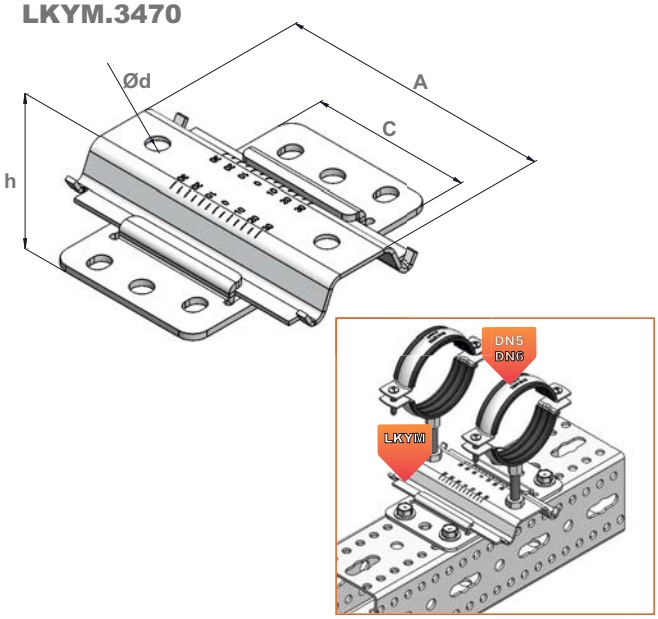

LKYM.3471

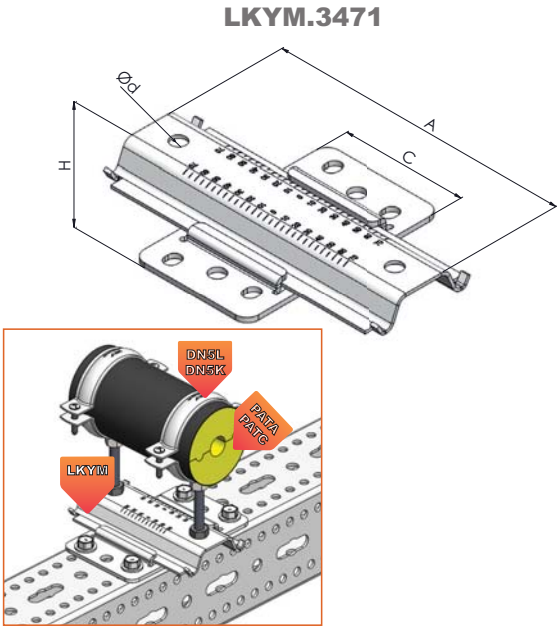

Dati Tecnici

Codice	A (mm)	h (mm)	C (mm)	Ød (mm)	Idoneo per	Movimento (mm)
LKYM.3468	100	16	55	Ø8,5-Ø10,5	PMP-080.3,PMP-100.3, PMP-120.4, PMP-150.4 PROFILI SERIE G	0-55
LKYM.3469	150	16	55	Ø8,5-Ø10,5	PMP-080.3,PMP-100.3, PMP-120.4, PMP-150.4 PROFILI SERIE G	0-105
LKYM.3469.1	170	16	55	Ø8,5-Ø10,5	PMP-080.3,PMP-100.3, PMP-120.4, PMP-150.4 PROFILI SERIE G	0-125
LKYM.3470	170	26	100	Ø13	PMP-080.3,PMP-100.3, PMP-120.4, PMP-150.4 PROFILI SERIE G	0-70
LKYM.3471	240	26	100	Ø13	PMP-080.3,PMP-100.4, PMP-120.4, PMP-150.4 PROFILI SERIE G	0-140

Slitta con Polyamide — PM-KY

Servizio
Progettato per trasportare carichi e dirigere il movimento dei tubi a causa dell'espansione termica. Viene utilizzato con il bullone autofilettante EPKC per una facile installazione.

Materiali e Tipo:
Acciaio S235 JR

Finitura:
EN 1461 Zincatura a Caldo

Coefficiente di attrito statico (μ): 0,20

PMKY.080-100

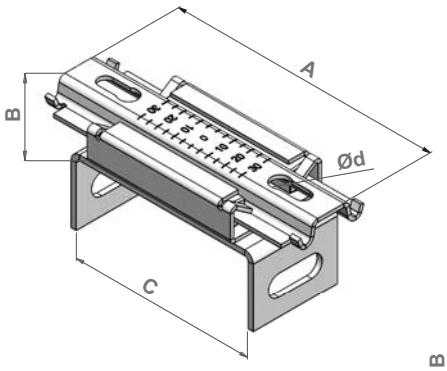

PMKY.081-101

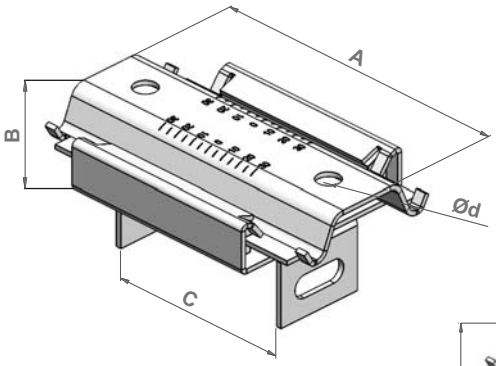

PMKY.082-102

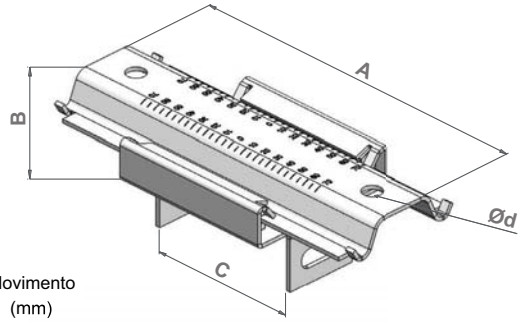

Dati tecnici

Codice	A (mm)	B (mm)	C (mm)	Ød (mm)	Idoneo per	Movimento (mm)
PMKY.080	150	22	80	Ø8,5X10,5	PMP-080.3	0-54
PMKY.081	170	38	80	Ø13	PMP-080.3	0-48
PMKY.082	240	38	80	Ø13	PMP-080.3	0-118
PMKY.100	150	22	100	Ø8,5X10,5	PMP-100.3, PMP-120.4, PMP-150.4	0-54
PMKY.101	170	38	100	Ø13	PMP-100.3, PMP-120.4, PMP-150.4	0-48
PMKY.102	240	38	100	Ø13	PMP-100.3, PMP-120.4, PMP-150.4	0-118

Installazione

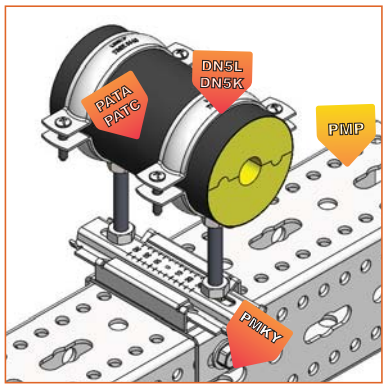

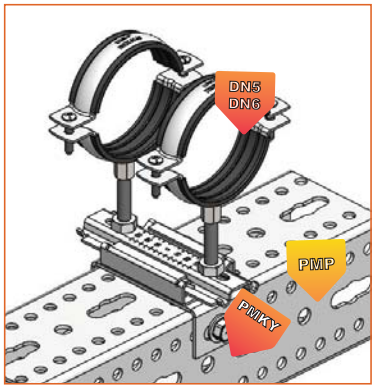

Dettagli di Installazione:
Il bullone autofilettante EPKC è usato per fissare le slitte PM-KY e LKYM.

Slitta KYM4

Servizio
Progettato per trasportare carichi e dirigere il movimento dei tubi verso l'espansione termica. Può essere applicato ai profilati senza saldare.

Materiali e Tipo:
Acciaio S235 JR

Finitura
EN 1461 Zincatura a caldo

Coefficiente di attrito statico (μ): 0,30

KYM4.3474

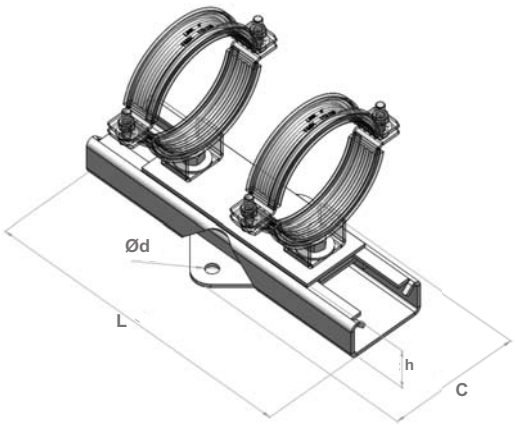

KYM4.3475

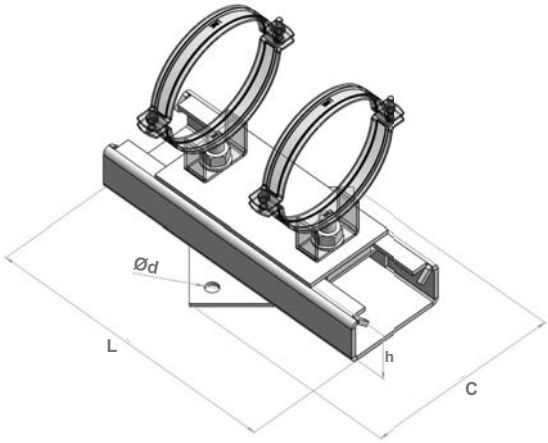

Dati Tecnici

Codice	Diam. Tubo (inch.)	Diam. Tubo (mm)	C (mm)	h (mm)	Ød (mm)	L (mm)	Movimento (mm)	Idoneo per
KYM4.3474	10-14	250-350	139	45	Ø13	270	0-120	PMP-080.3,PMP-100.3, PMP-120.4, PMP-150.4 Profili serie G
KYM4.3475	16-18	400-450	212	60	Ø14	320	0-120	PMP-080.3,PMP-100.3, PMP-120.4, PMP-150.4 Profili serie G

Installazione

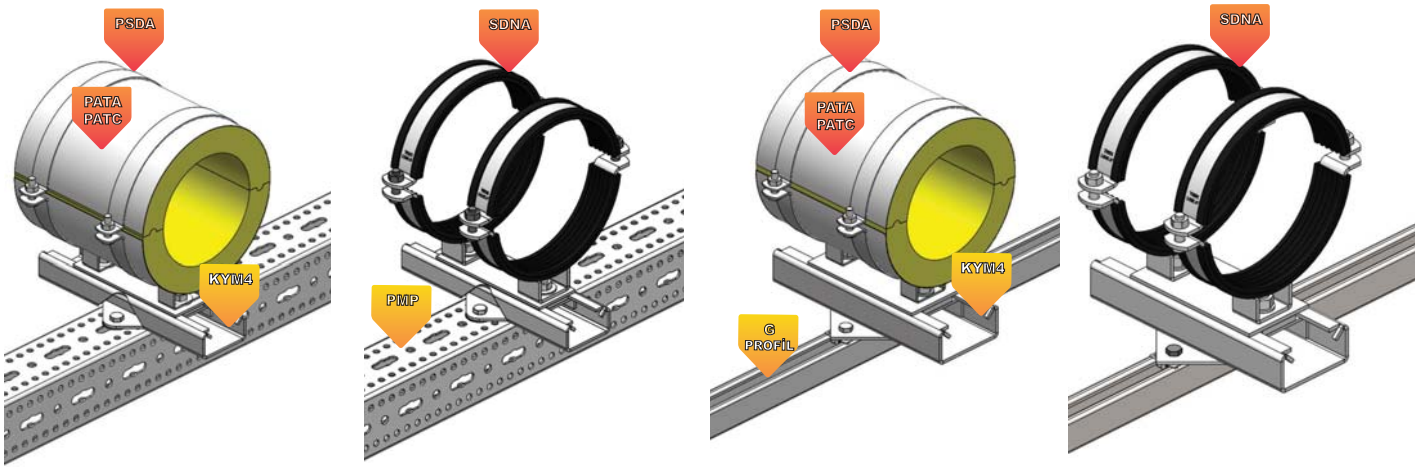

Slitta Industriale — EKY1

Servizio
Progettato per trasportare carichi e dirigere il movimento dei tubi a causa dell'espansione termica. Viene utilizzato con il bullone autofilettante EPKC per una facile installazione.

Materiali e Tipo:
Acciaio S235 JR

Finitura:
Zincatura a caldo

PMATK

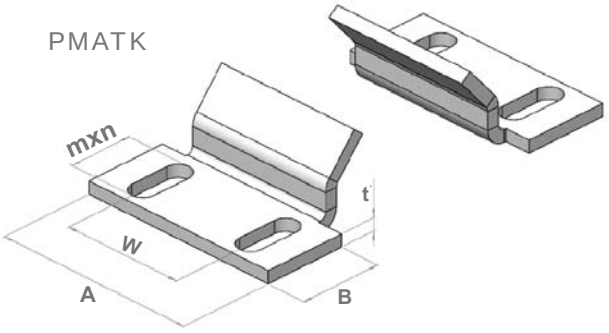

Dati Tecnici

Codice	A	B	mxn	t	W
PMATK.081	80	40	12,5x32	6	40
PMATK.101	100	40	12,5x32	6	60

EKY1

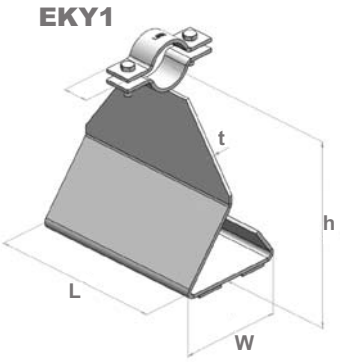

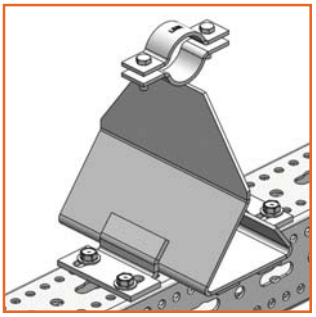

Dimensioni del Teflon

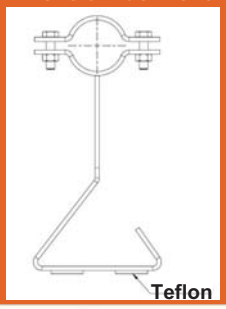

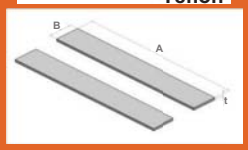

A	B	T	
200	30	3	2 pz.

Teflon Incluso

Dati Tecnici

Codice	Diam. Tubo (inch.)	Diam. Tubo (DN)	W (mm)	h (mm)	L (mm)	t	Dimensione del Collare
EKY1.3126	1/2	15	120	191	200	4	25x3
EKY1.3127	3/4	20	120	194	200	4	25x3
EKY1.3128	1	25	120	197	200	4	25x3
EKY1.3129	$1^{1/4}$	32	120	201	200	4	25x3
EKY1.3130	$1^{1/2}$	40	120	204	200	4	25x3

Installazione

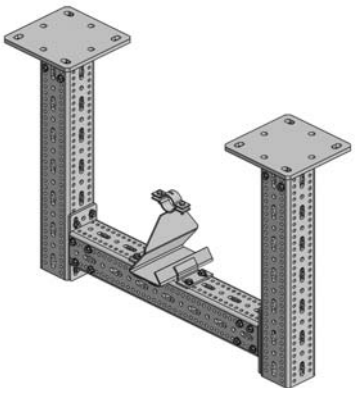

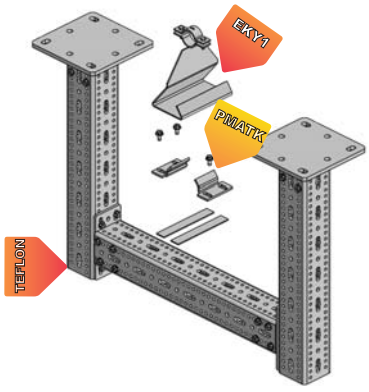

Dettagli di Installazione
Il bullone autofilettante EPKC è usato per fissare le slitte EKY1.

Slitta Industriale — EKY2

Servizio
Progettato per trasportare carichi e dirigere il movimento dei tubi a causa dell'espansione termica. Viene utilizzato con il bullone autofilettante EPKC per una facile installazione.

Materiali e Tipo:
Acciaio S235 JR

Finitura:
Zincatura a caldo

PMATK

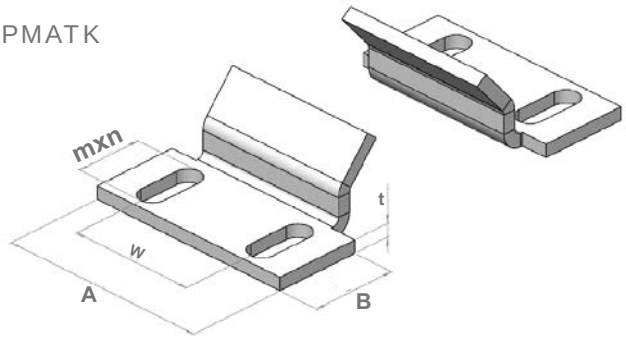

Dati Tecnici

Codice	A	B	mxn	t	W
PMATK.081	80	40	12,5x32	6	40
PMATK.101	100	40	12,5x32	6	60

EKY2

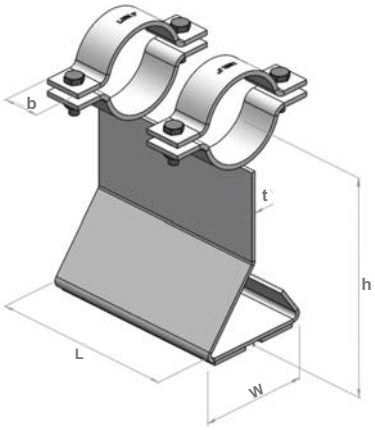

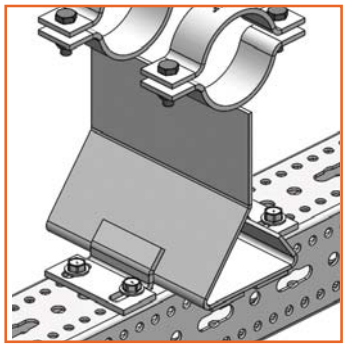

Dimensioni del Teflon

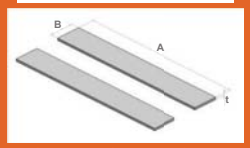

A	B	T	
200	30	3	2 pz.

Teflon Incluso

Dati Tecnici

Codice	Diam. Tubo (inch.)	Diam. Tubo (DN)	W (mm)	h (mm)	L (mm)	t	Dimensione del Collare
EKY2.3131	2	50	120	210	200	5	25x6
EKY2.3132	$2^{1/2}$	65	120	218	200	5	25x6
EKY2.3133	3	80	120	225	200	5	25x6

Installazione

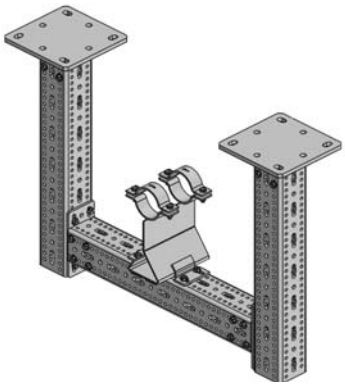

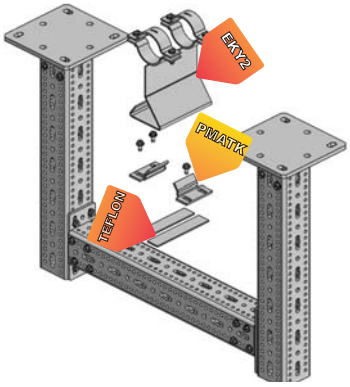

Dettagli di Installazione:
Il bullone autofilettante EPKC è usato per fissare le slitte EKY2.

Slitta Industriale — EKYA

Servizio
Progettato per trasportare carichi e dirigere il movimento dei tubi a causa dell'espansione termica. Viene utilizzato con il bullone autofilettante EPKC per una facile installazione.

Materiali e Tipo:
Acciaio S235 JR

Finitura:
Zincatura a caldo

PMATK

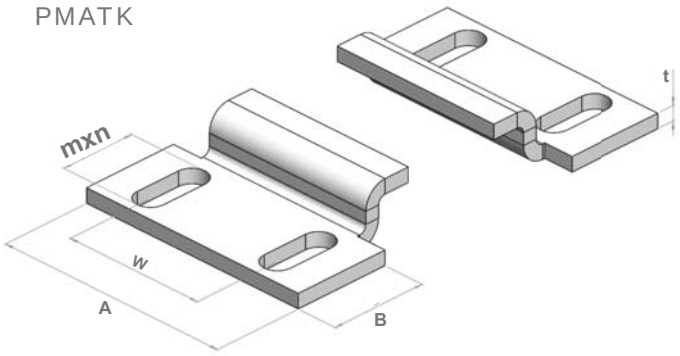

Dati Tecnici

Codice	A	B	mxn	t	W
PMATK.080	80	40	12,5x32	6	40
PMATK.100	100	40	12,5x32	6	60

EKYA

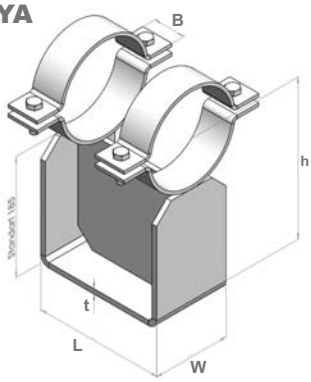

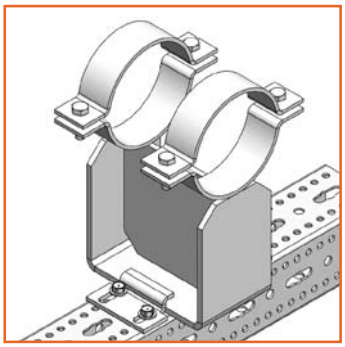

Dimensioni del Teflon

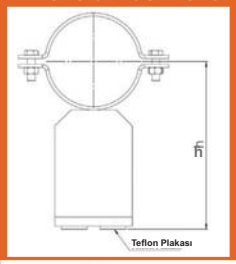

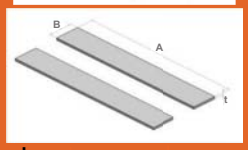

Inch.	mm	
4-8	30x200x3	2 pz.
10-14	40x250x4	2 pz.
16-20	50x300x5	2 pz.

Teflon Incluso

Dati Tecnici

Codice	Diam. Tubo (inch.)	Diam. Tubo (DN)	W (mm)	h (mm)	L (mm)	t	Dimensione del Collare
EKYA.3134	4	100	120	237	200	8	35x6
EKYA.3135	5	125	120	250	200	8	35x6
EKYA.3136	6	150	120	264	200	8	40x10
EKYA.3137	8	200	120	290	200	8	40x10
EKYA.3138	10	250	140	317	250	8	50x12
EKYA.3139	12	300	140	342	250	8	50x12
EKYA.3140	14	350	140	358	250	8	60x12
EKYA.3141	16	400	200	383	300	10	60x12
EKYA.3142	18	450	200	409	300	10	60x15
EKYA.3143	20	500	200	434	300	10	60x15

Installazione

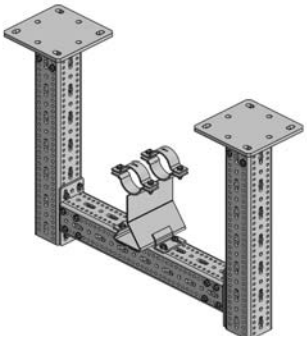

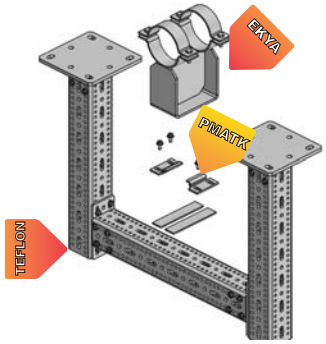

Dettagli di Installazione
Il bullone autofilettante EPKC è usato per fissare le slitte EKYA.

Morsetto di Ancoraggio PM-EFPA

Servizio
Progettato per proteggere le tubazioni da "cambi di direzione "da sforzi eccessivi di flessione e movimenti indesiderati causati da colpi d'ariete.

Materiali e Tipo:
Acciaio S235 JR

Finitura:
Zincatura a Caldo

PMEFPA

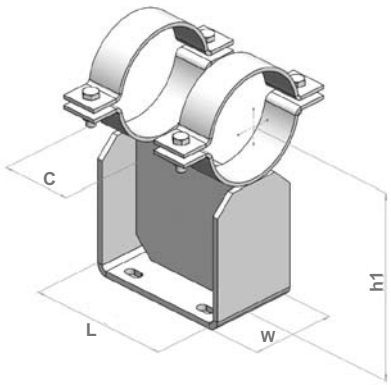

Dati Tecnici

Codice	Diam. Tubo (inch.)	(DN)	L	C	W	h1
PMEFPA.015	1/2	15	160	110	50	91
PMEFPA.020	3/4	20	160	110	50	93
PMEFPA.025	1	25	160	110	50	97
PMEFPA.032	11/4	32	160	110	50	101
PMEFPA.040	11/2	40	160	110	60	114
PMEFPA.050	2	50	210	110	60	120
PMEFPA.065	21/2	65	210	110	60	128
PMEFPA.080	3	80	210	110	60	135
PMEFPA.100	4	100	210	150	100	167
PMEFPA.125	5	125	210	130	100	180
PMEFPA.150	6	150	210	130	100	195
PMEFPA.200	8	200	270	170	150	220

PMKBT

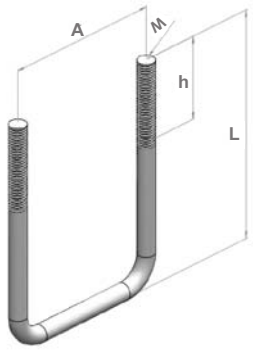

Dati Tecnici

Codice	A	L	h	M	Idoneo per
PMKBT.080	94	140	60	12	PMP-080.3
PMKBT.100	118	160	60	16	PMP-100.3
PMKBT.120	118	180	60	16	PMP-120.4
PMKBT.150	118	210	60	16	PMP-150.4
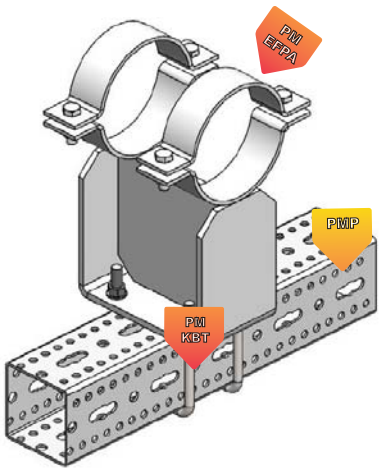
Installazione